HOJA TÉCNICA DE PRODUCTO

12.08

ZOCLOS

Cubierta difusora para zoclo con iluminación LED

Código: 1208-051

Material: Policarbonato (PC)

Unidad de medida: pieza

Diagrama de instalación:

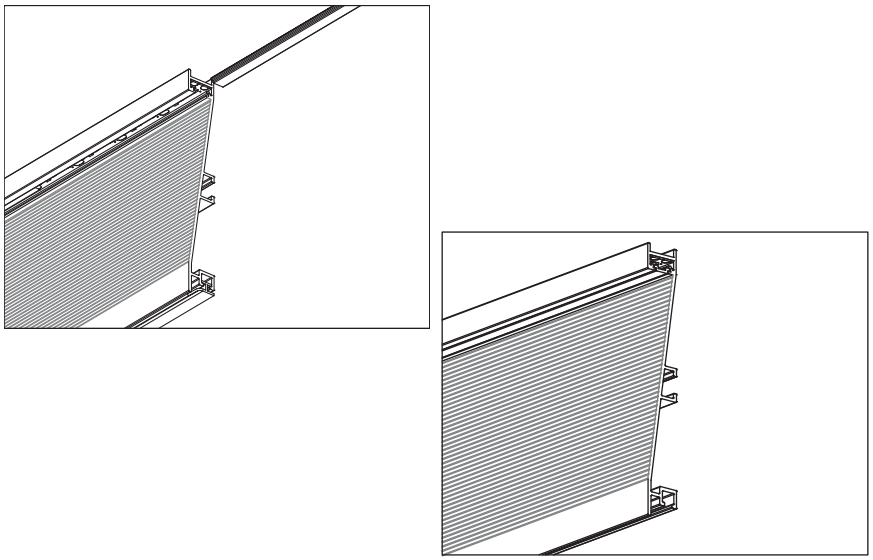

Diagrama de Producto:

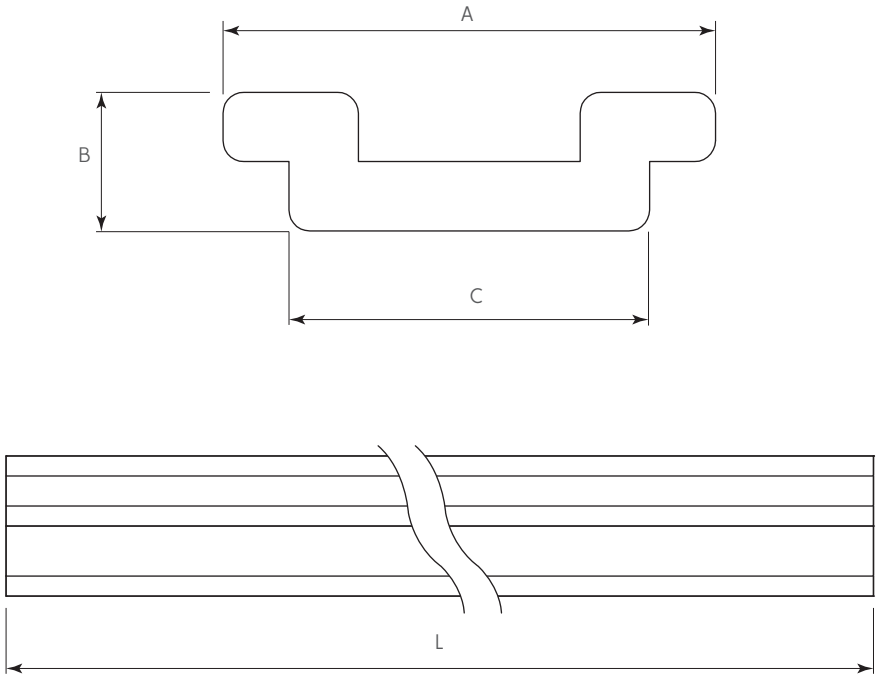

Herraje complementario

Código	Descripción
0903-030	Tira flexible para iluminación fija de interiores LED, 5 metros, DC12/24V, 9W/m, 120 LED/metro IP20
0903-049	Tira flexible luz fria p/iluminación fija interiores LED, 5 metros, 6500k, DC12/24V, 9W/m, 120 led/m
1208-043	Zoclo para iluminación LED H=150mm L=4000mm Anodizado mate
1208-044	Zoclo para iluminación LED H=150mm L=4000mm Negro mate
1208-045	Zoclo para iluminación LED H=150mm L=4000mm Champagne mate
1208-046	Zoclo para iluminación LED H=150mm L=4000mm Gris mate
1208-047	Zoclo para iluminación LED H=100mm L=4000mm Anodizado mate
1208-048	Zoclo para iluminación LED H=100mm L=4000mm Negro mate
1208-049	Zoclo para iluminación LED H=100mm L=4000mm Champagne mate
1208-050	Zoclo para iluminación LED H=100mm L=4000mm Gris mate

Dimensiones generales

L	A	B	C
4 000	7	2	6,7

Dimensiones expresadas en: mm (Medidas de referencia para su instalación. Se puede generar cambios a la información publicada en este documento sin previo aviso)