HOJA TÉCNICA DE PRODUCTO

12.09

PERFIL JALADERA

Perfil oculto Gola doble para iluminación LED L=3m

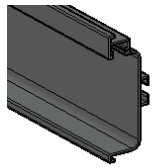

Código: Ver tabla (dimensiones generales) Material: Alumino 6063 Temple: T5 Acabado: Ver tabla (dimensiones generales) Unidad de medida: pieza

Diagrama de instalación:

Realizar un saque a los costados del gabinete como se indica a continuación

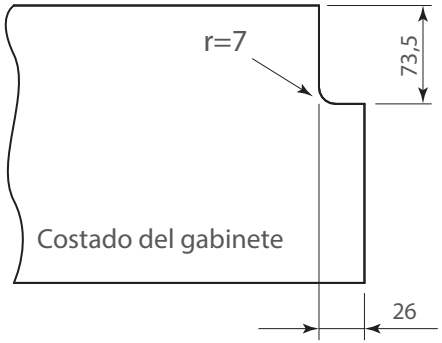

Utilizando el soporte para perfil 1209-089 fijar el perfil gola 1209-127 / 1209-128 / 1209-129 a los costados del gabinete.

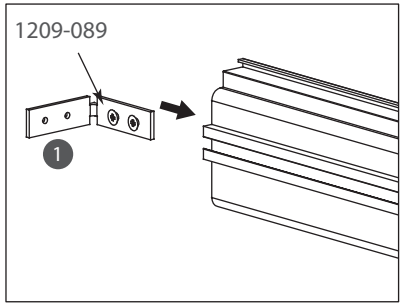

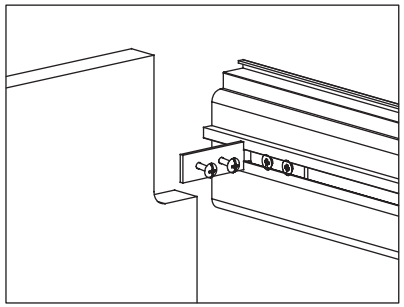

Diagrama de Producto:

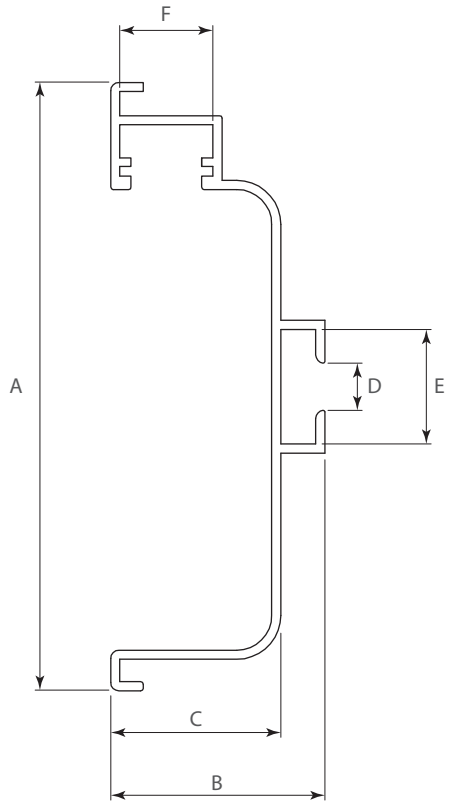

Dimensiones generales

Código	Acabado	A	B	C	D	E	F
1209-130	Anodizado	73,3	25,8	20,5	5,64	13,8	11,2
1209-131	Negro mate	73,3	25,8	20,5	5,64	13,8	11,2
1209-132	Champagne mate	73,3	25,8	20,5	5,64	13,8	11,2

Dimensiones expresadas en: mm (Medidas de referencia para su instalación. Se puede generar cambios a la información publicada en este documento sin previo aviso)

HOJA TÉCNICA DE PRODUCTO

12.09

PERFIL JALADERA

Perfil oculto Gola sencillo para iluminación LED L=3m

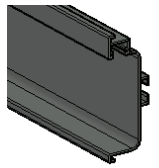

Herraje complemantario:

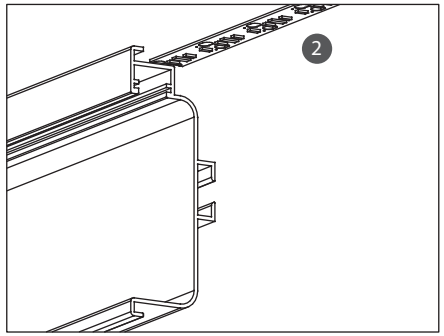

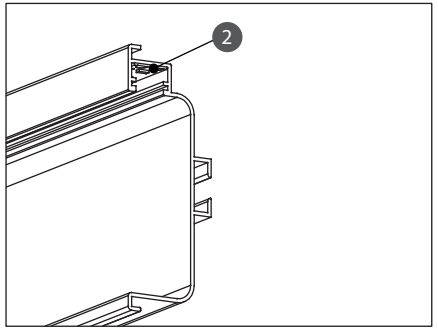

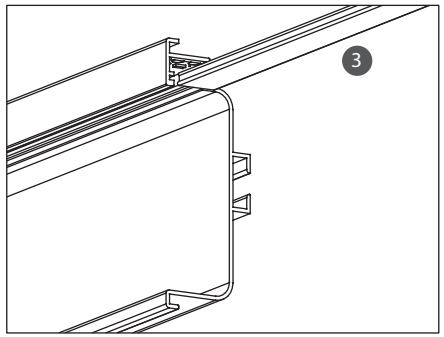

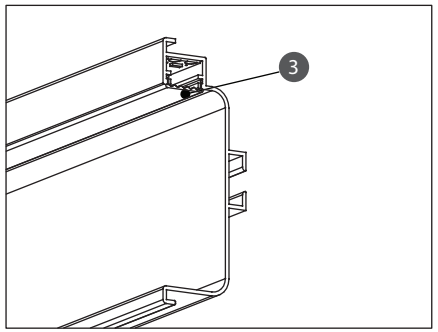

Herraje complementario (venta por separado)

Ref.	Código	Descripción
1	1209-089	Soportes de acero p/perfil oculto Gola
2	0903-030	Tira flexible para iluminación fija de interiores LED, 5 metros, DC12/24V, 9W/m, 120 LED/metro IP20
	0903-049	Tira flexible luz fría iluminación fija interiores LED, 5 m 6500°K DC12/24V 45 W (9 W/m) 120 led/m
	0903-072	Tira flexible para iluminación fija interiores LED, 5 m 3000°K DC12/24V 35 W (7 W/m), 60 LED/m IP20
	0903-073	Tira flexible para iluminación fija interiores LED, 5 m 6500°K DC12/24V 35 W (7 W/m), 60 LED/m IP20
3	1209-133	Cubierta Gola para LED L=3000mm

Dimensiones expresadas en: mm (Medidas de referencia para su instalación. Se puede generar cambios a la información publicada en este documento sin previo aviso)