HOJA TÉCNICA DE PRODUCTO

07.01

ALUMINIO

Cubierta plástica para interior perfil salice



Código: 0701-821 **Material:** Plástico **Acabado:** Gris **Unidad de medida:** pieza

Diagrama de instalación:

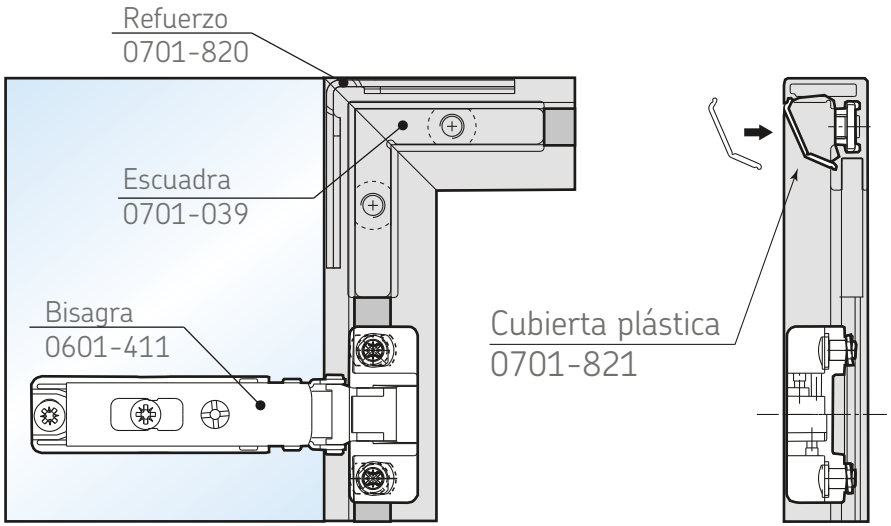

Diagrama de Producto:

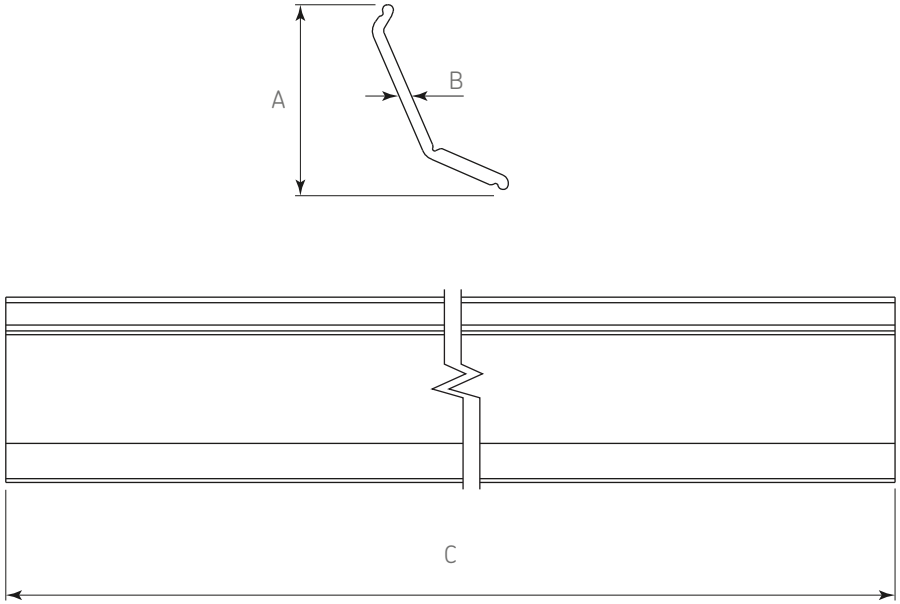

Herraje complementario

Código	Descripción
0701-019	Empaque 4mm transparente 3m
0701-039	Escuadra para perfil abierto
0701-819	Perfil aluminio 3 m salice
0701-820	Escuadra de refuerzo p/perfil salice
0601-411	Bisagra p/perfil practical sin perforación cuello 0

Dimensiones generales

A	B	C
21	1,2	3 000

Dimensiones expresadas en: mm **(Medidas de referencia para su instalación. Se puede generar cambios a la información publicada en este documento sin previo aviso)** FT-0701-821 Rev. 1