HOJA TÉCNICA DE PRODUCTO

05.06

PARA JALADERA

Tornillo para jaladera 8-32



Código: Ver tabla **Material:** Acero rolado en frio **Tolerancia:** ± 0.5 mm **Acabado:** Zincado **Unidad de medida:** pieza

Diagrama de ensamble

Herraje adicional 0508-003 Cubierta blanca p/tornillo de jaladera

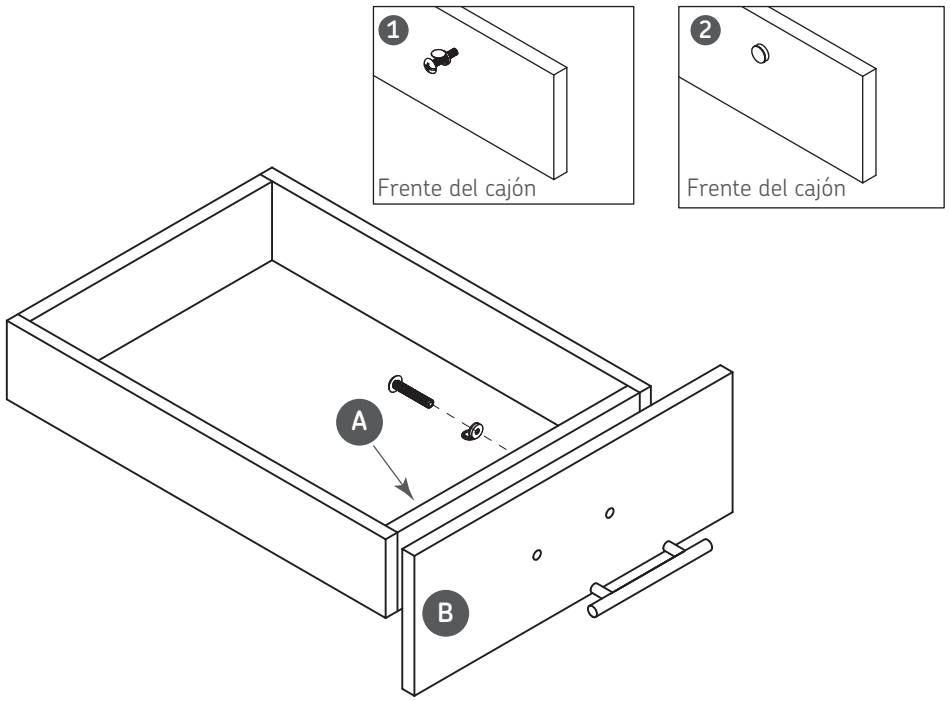

Código	Espesor de panel "A"	Espesor de panel "B"	L
0506-005	12	16	19,05 (3/4")
0506-006		16	22
0506-007	16	16	32
0506-008	16	19	38
0506-009	12	28	45

Diagrama de producto

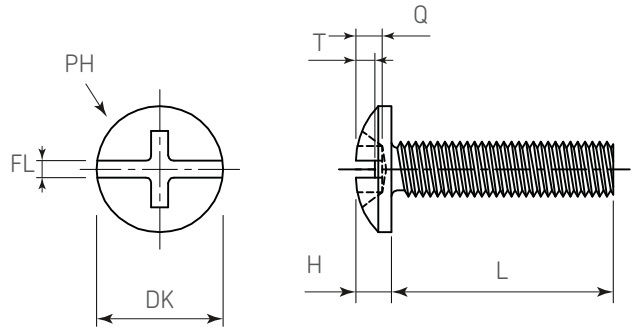

Código	Cuerda	L	DK	H	Q	J	T	Medida desarmador
0506-005	8-32	19,05 (3/4")	9,25 9,75	2,24 2,59	1,60 2,24	1,14 1,37	1,14 1,47	PH #2 FL #2
0506-006		22						
0506-007		32						
0506-008		38						
0506-009		45						

Herraje adicional 0508-003 Cubierta blanca p/tornillo de jaladera

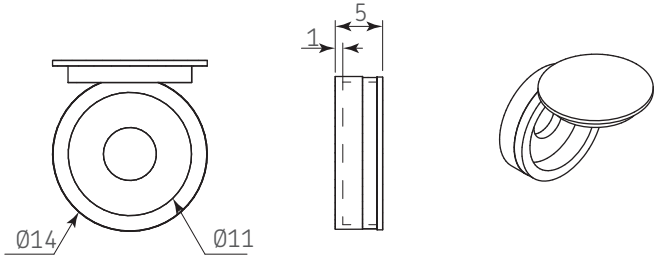

Dimensiones expresadas en: mm (Medidas de referencia para su instalación. Se puede generar cambios a la información publicada en este documento sin previo aviso)