HOJA TÉCNICA DE PRODUCTO

11.03

SISTEMAS CORREDIZOS

Carril STRUTTURA para guía 39mm L=3000mm

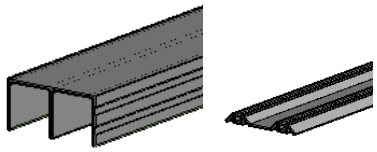

Código: Ver tabla (Dimensiones generales)

Material: Aluminio 6063

Temple: T - 5

Espesor de acabado: 10-12 µm

Largo total: 3 000

Unidad de medida: pieza

Acabado: Ver tabla(dimensiones generales)

Diagrama de instalación:

Para la aplicación de este sistema se recomienda el uso de un marco perimetral

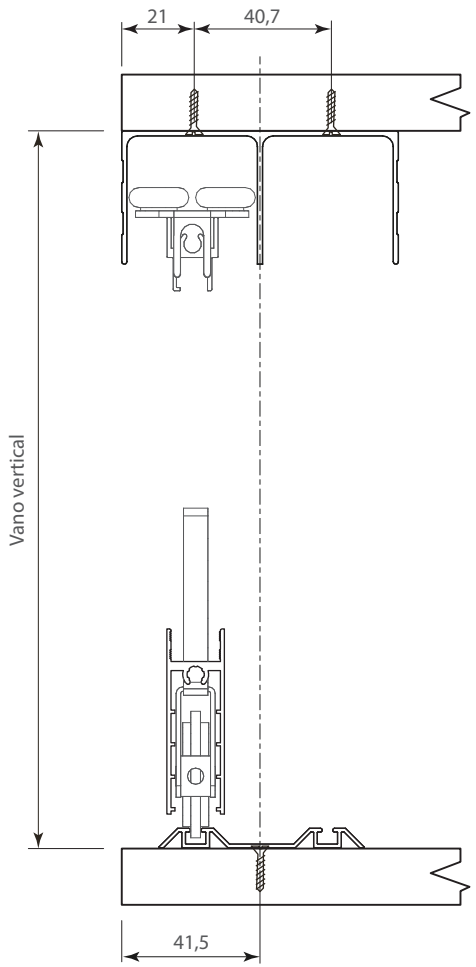

Diagrama de Producto:

Carril superior

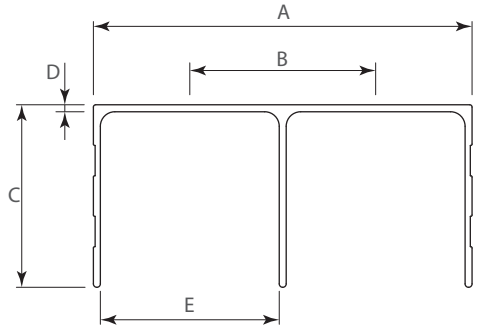

Dimensiones generales

Código	Acabado	A	B	C	D	E
1103-235	bronce obscuro	83	40,7	40	1,5	39,2
1103-269	aluminio natural	83	40,7	40	1,5	39,2

Carril inferior

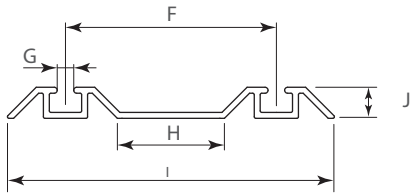

Dimensiones generales

Código	Acabado	F	G	H	I	J
1103-236	bronce obscuro	40,7	3,2	20,6	63,1	6
1103-270	aluminio natural	40,7	3,2	20,6	63,1	6

Dimensiones expresadas en: mm

(Medidas de referencia para su instalación. Se puede generar cambios a la información publicada en este documento sin previo aviso)

HOJA TÉCNICA DE PRODUCTO

11.03

SISTEMAS CORREDIZOS

Carril STRUTTURA para guía 39mm L=3000mm

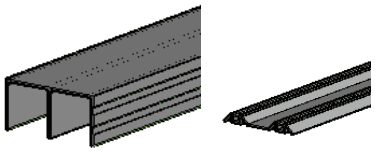

Herraje complementario:

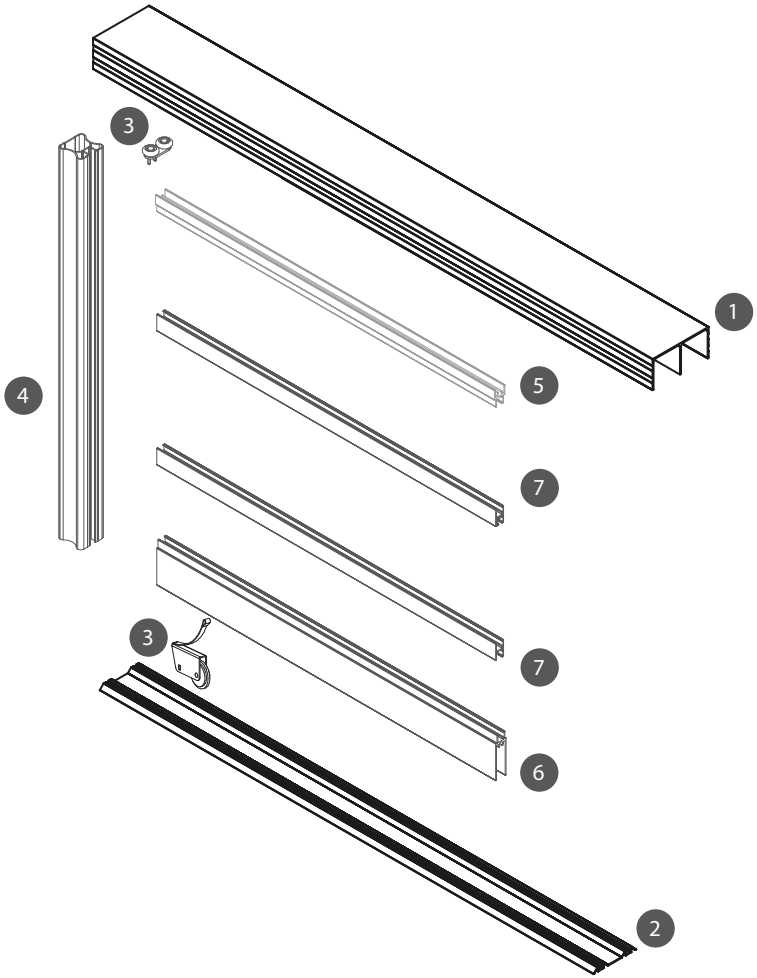

Ref.	Código	Descripción
1	1103-235	Carril superior "Eleganzza"-STRUTTURA para guía 39 mm, Color Bronce Obscuro, L=3000 mm
	1103-269	Carril inferior "Eleganzza"-STRUTTURA 39 mm, Color Bronce Obscuro, L=3000 mm
2	1103-236	Carril superior STRUTTURA p/guia 39 mm, Color Aluminio natural mate, L=3000 mm
	1103-270	Carril inferior STRUTTURA 39 mm, Color Aluminio natural mate, L=3000 mm

Herraje complementario(no incluído)

Ref.	Código	Descripción
3	1103-238	Jgo de Carretillas sencillas y Guías para 1 puerta Struttura, con tornillos de instalación
4	1103-231	Perfil tirador STRUTTURA para panel de 15 mm, color Bronce Obscuro, L=2400 mm
5	1103-232	Perfil embellecedor superior STRUTTURA para 15 mm, color Bronce Obscuro, L=3000 mm
6	1103-233	Perfil embellecedor inferior STRUTTURA para 15 mm, color Bronce Obscuro, L=3000 mm

Herraje adicional(no incluído)

Ref.	Código	Descripción
7	1103-234	Perfil divisor central STRUTTURA para 15 mm, color Bronce Obscuro, L=3000 mm

Dimensiones expresadas en: mm (Medidas de referencia para su instalación. Se puede generar cambios a la información publicada en este documento sin previo aviso)