HOJA TÉCNICA DE PRODUCTO

12.05

MENSULAS Y SOPORTES

Mensula pelicano



Código: Ver tabla (dimensiones generales)

Material: Zamac

Acabado: Ver tabla (dimensiones generales)

Capacidad de Carga: Ver tabla (dimensiones generales)

Unidad de medida: Pieza

Diagrama de instalación:

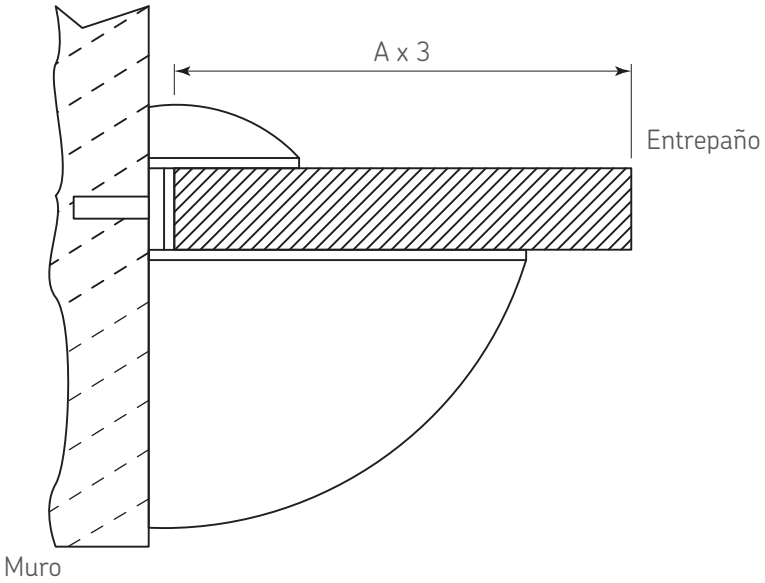

Diagrama de Producto:

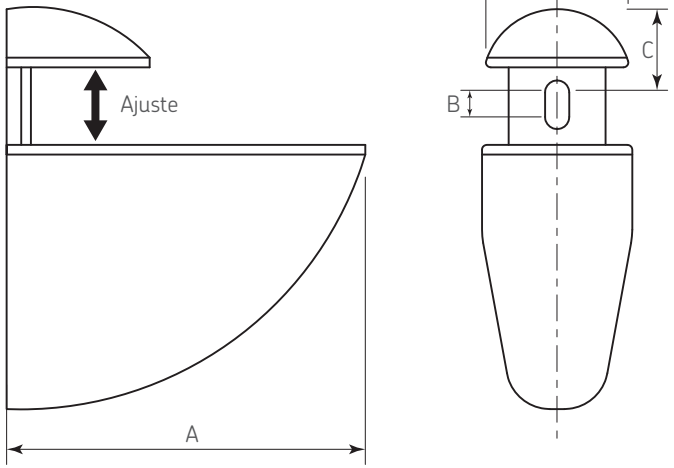

Dimensiones generales

Código	Acabado	A	B	C	D	Ajuste	Capacidad de carga
1205-020	Cromo mate	106	8	24	40	3 - 40	30 kg
1205-021	Cromo mate	74	6,5	17	30	3 - 20	18 kg
1205-022	Cromo mate	53	6	12	28	3 - 11	10 kg
1205-023	Cromo	106	8	24	40	3 - 40	30 kg
1205-024	Cromo	74	6,5	17	30	3 - 20	18 kg
1205-025	Cromo	53	6	12	28	3 - 11	10 kg

Dimensiones expresadas en: mm

(Medidas de referencia para su instalación. Se puede generar cambios a la información publicada en este documento sin previo aviso)