HOJA TÉCNICA DE PRODUCTO

02.03

NIVELADORES Y COLGADORES

Colgador "LIBRA H2" para 3 taquetes con bloqueo excéntrico



Código: 0203-385 **Material:** Zamac, Acero **Capacidad de carga:** 75kg por pieza **Tornillos incluídos:** Tornillo Ø4,5x45 Taquete Ø8x30 Tornillo #6 x 5/8" **Unidad de medida:** pieza

Diagrama de instalación:

Perforación del panel lateral

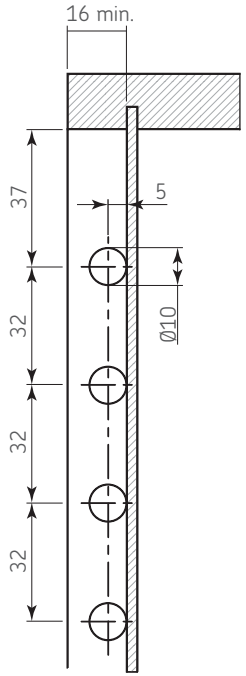

Vista lateral

Perforación del panel posterior

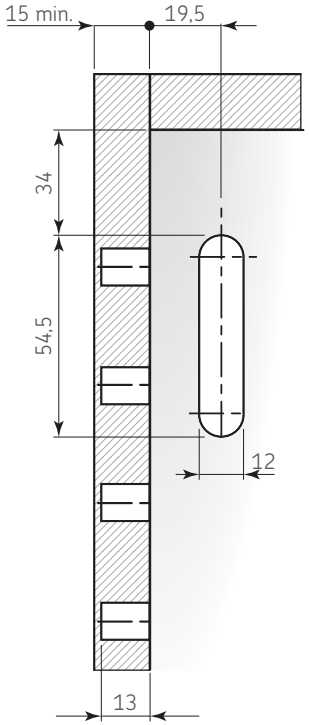

Vista frontal

Diagrama de Producto:

Colgador

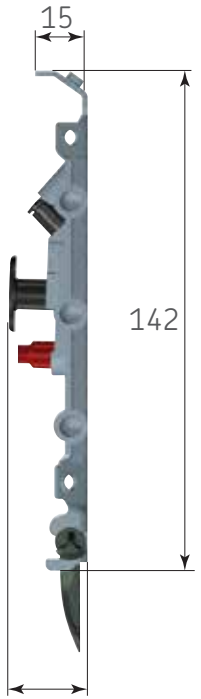

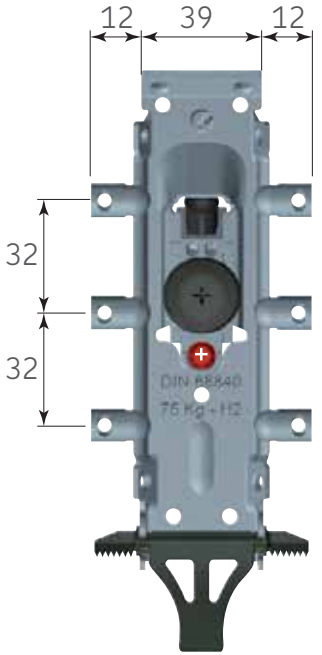

Placa para colgador

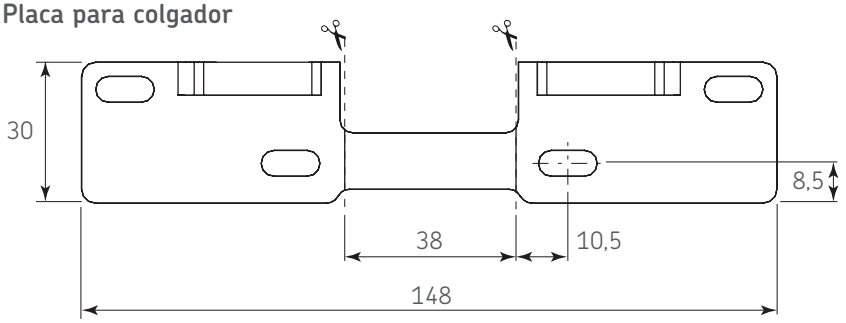

Dimensiones expresadas en: mm (Medidas de referencia para su instalación. Se puede generar cambios a la información publicada en este documento sin previo aviso)

HOJA TÉCNICA DE PRODUCTO

02.03

NIVELADORES Y COLGADORES

Colgador "LIBRA H2" para 3 taquetes con bloqueo excéntrico



Diagrama de instalación:

Instalación al gabinete:

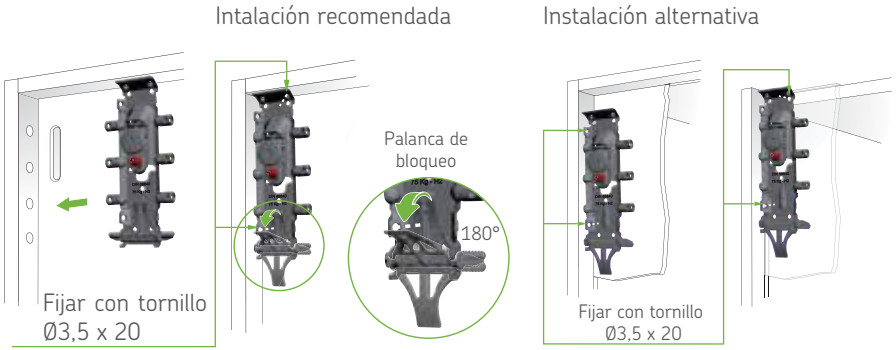

Instalación a la pared:

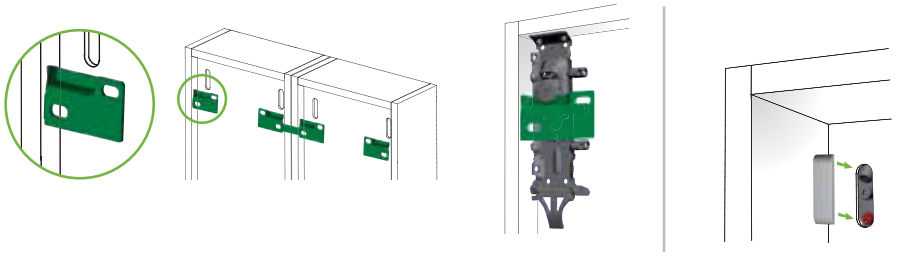

1) Fijar las placas a la pared utilizando el tornillo Ø4,5 x 45 y taquete Ø8 x 40 (no incluídos).
2) Una vez fijado el colgador al gabinete, colocar el gabinete en las placas fijadas a la pared.
3) Colocar el cover blanco (no incluído).

Es responsabilidad del usuario:
-Garantizar que la pared es adecuada para mantener la fijación del gabinete.
-Utilizar los tornillos y taquetes adecuados de acuerdo a la contrucción de la pared.

Ajuste:

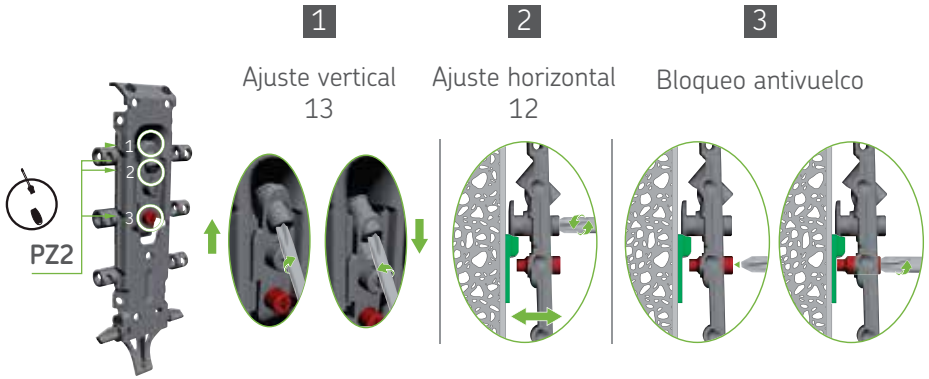

Herraje complementario

Código	Descripción
0203-386	Tornillo Ø3,5 x 20
0203-363	Placa para colgador LH1
0203-369	Tornillo gripper p/"LIBRA" PH plano znp diam.4,5x45mm
0508-084	Taquete plastico blanco 5/16" (8mm)
0508-088	Taquete plastico cerrajes 5/16" (8mm)

Dimensiones expresadas en: mm (Medidas de referencia para su instalación. Se puede generar cambios a la información publicada en este documento sin previo aviso)