HOJA TÉCNICA DE PRODUCTO

09.03

# LED'S

## Cubierta para perfil



**Código:** Ver tabla (dimensiones generales)

**Material:** Plástico

**Acabado:** Ver tabla (dimensiones generales)

**Unidad de medida:** pieza

**Diagrama de instalación:**

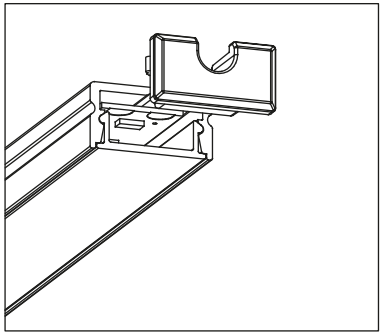

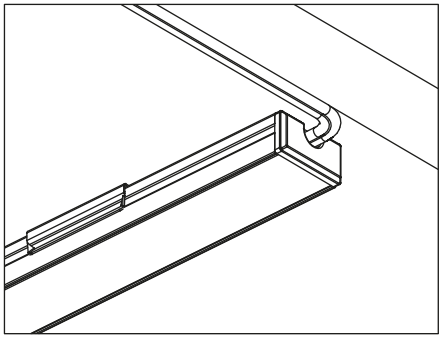

**Diagrama de Producto:**

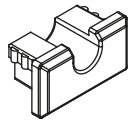

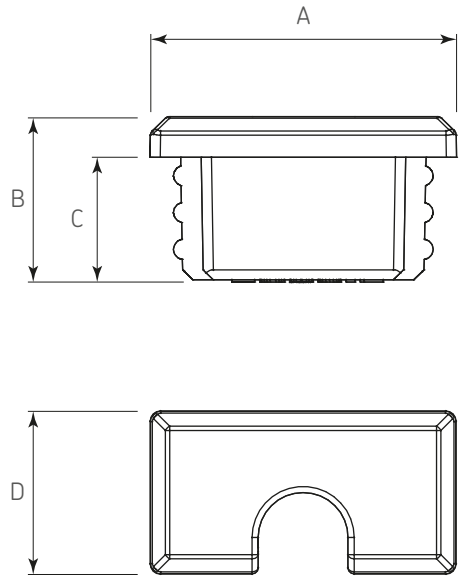


**Herraje complementario (venta por separado):**

| Código | Descripción |
|---|---|
| 0903-058 | Perfil de aluminio sobrepuesto 15x8mm L=2500mm Negro con difusor |
| 0903-066 | Perfil de aluminio sobrepuesto 15x8mm L=2500mm Aluminio con difusor |

Dimensiones generales

| Código | Acabado | A | B | C | D |
|---|---|---|---|---|---|
| 0903-059 | Negro | 15 | 8 | 6 | 8 |
| 0903-067 | Gris | 15 | 8 | 6 | 8 |



Dimensiones expresadas en: mm (Medidas de referencia para su instalación. Se puede generar cambios a la información publicada en este documento sin previo aviso)