HOJA TÉCNICA DE PRODUCTO

04.02

DISEÑO

Jaladera



Código: Ver tabla (Dimensiones generales) **Material:** Acero **Acabado:** Inox **Tornillo:** 8-32x54mm **Unidad de medida:** Pieza

Diagrama de ensamble

Herraje adicional 0508-003 Cubierta blanca p/tornillo de jaladera

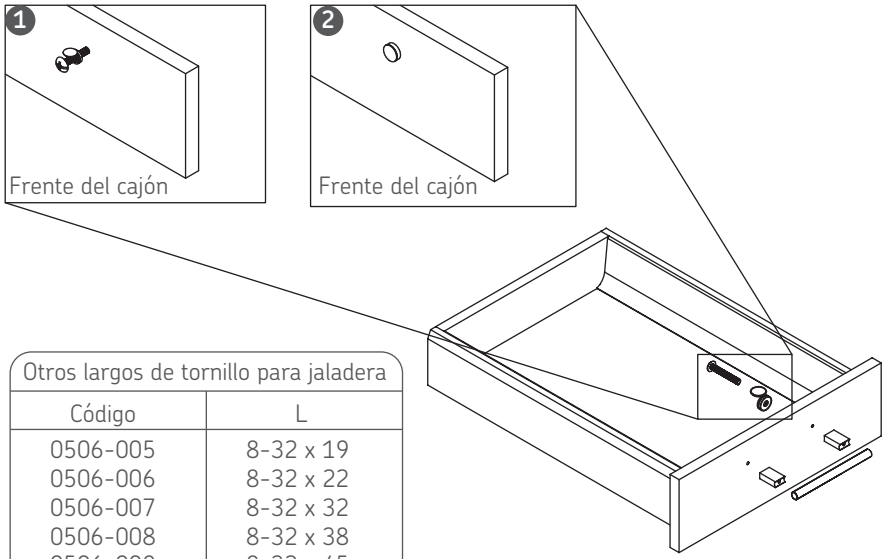

Otros largos de tornillo para jaladera	
Código	L
0506-005	8-32 x 19
0506-006	8-32 x 22
0506-007	8-32 x 32
0506-008	8-32 x 38
0506-009	8-32 x 45

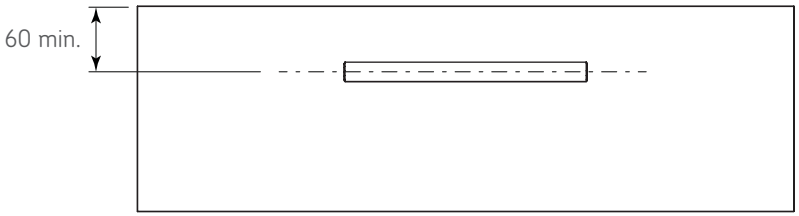

Diagrama de producto

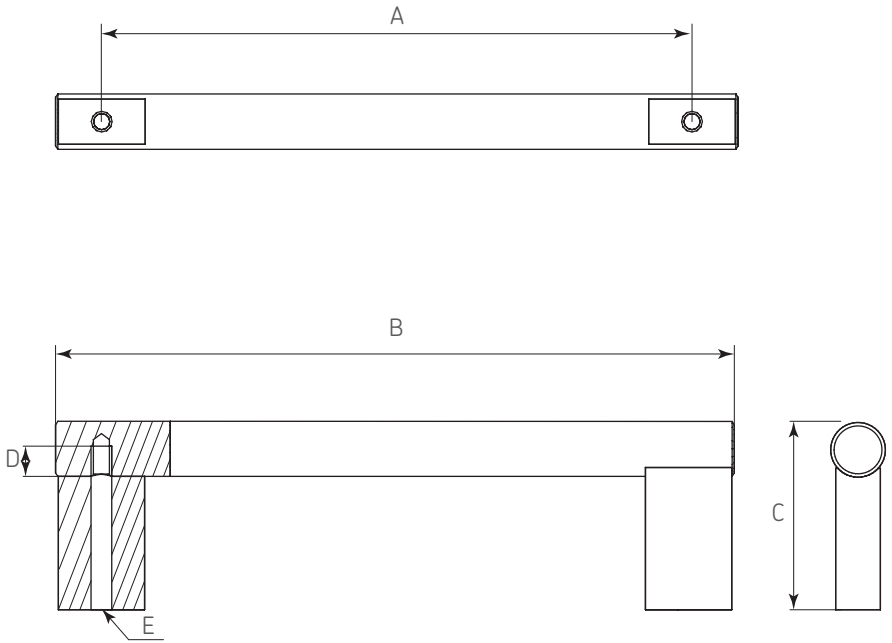

Dimensiones generales					
Código	A	B	C	D	E
0402-160	128	148	41	5	#8-32
0402-161	160	180	41	5	#8-32
0402-162	190	212	41	5	#8-32
0402-163	352	372	41	5	#8-32
0402-164	384	404	41	5	#8-32
0402-165	482	500	41	5	#8-32
0402-166	640	660	41	5	#8-32
0402-167	736	756	41	5	#8-32

Dimensiones expresadas en: mm (Medidas de referencia para su instalación. Se puede generar cambios a la información publicada en este documento sin previo aviso)