HOJA TÉCNICA DE PRODUCTO

11.03

SISTEMAS CORREDIZOS

Sistema deslizante para closet K80

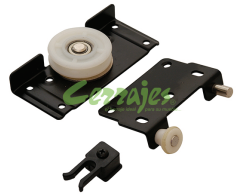

Código: 1103-038 | Material: Acero | Material Rodadura: Nylon | Espesor de puerta: 19 -28 | Capacidad de carga: 80kg | Unidad de medida: juego

Diagrama de instalación:

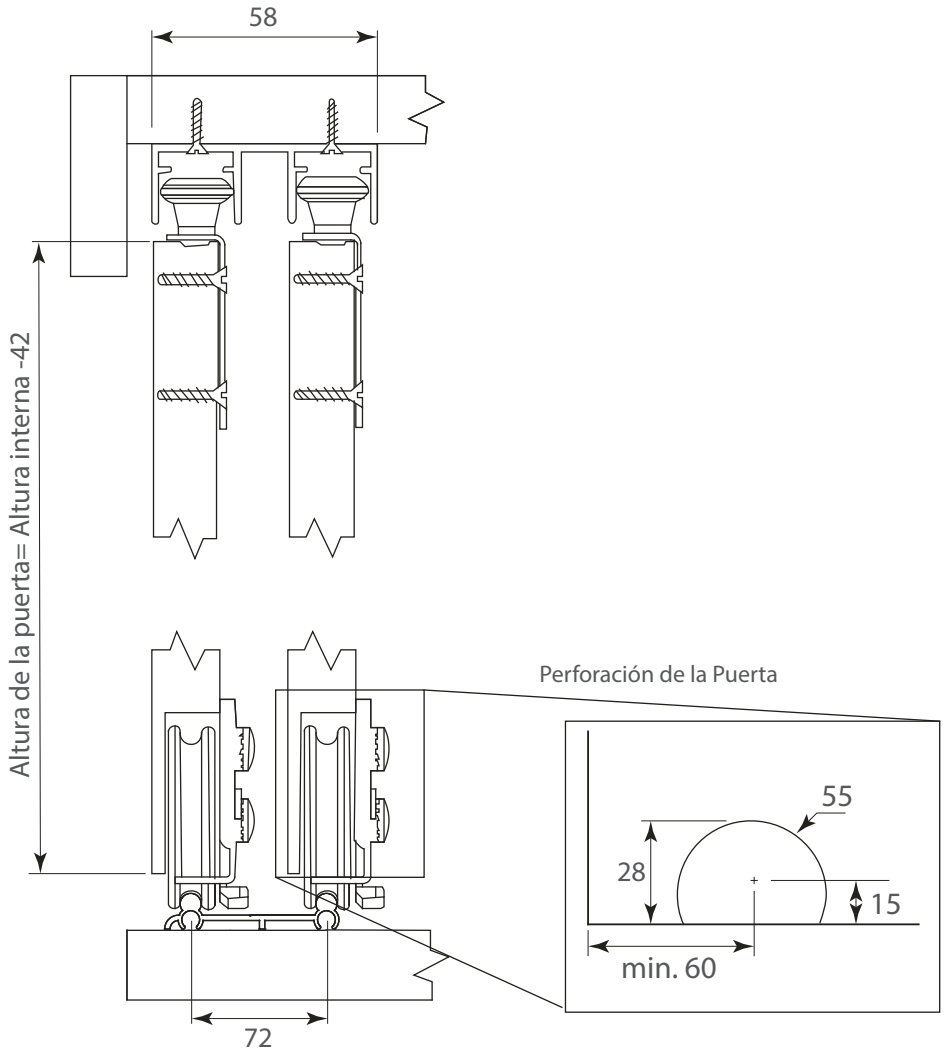

Diagrama de Producto:

Rodadura superior

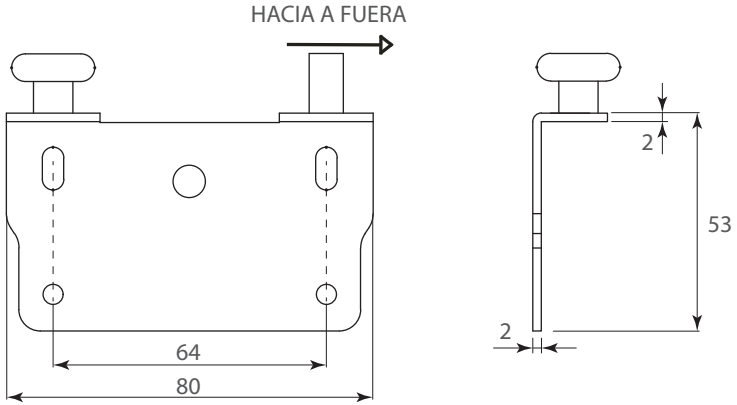

Rodadura inferior

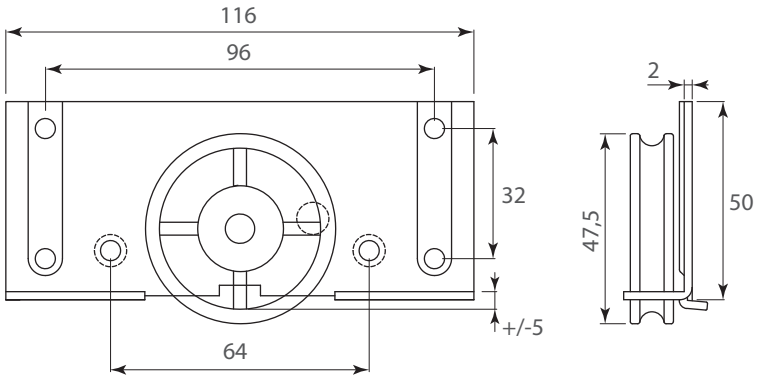

Dimensiones expresadas en: mm (Medidas de referencia para su instalación. Se puede generar cambios a la información publicada en este documento sin previo aviso) FT-1103-038_193_198 Rev. 5

HOJA TÉCNICA DE PRODUCTO

11.03

SISTEMAS CORREDIZOS

Sistema deslizante para closet K80



Código: Ver tabla (herraje complementario)

Material: Aluminio

Unidad de medida: pieza

Herraje complementario:

Riel superior

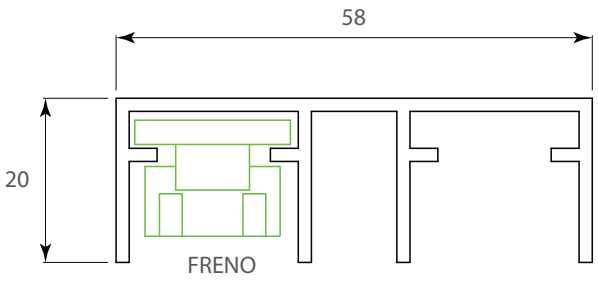

Riel inferior

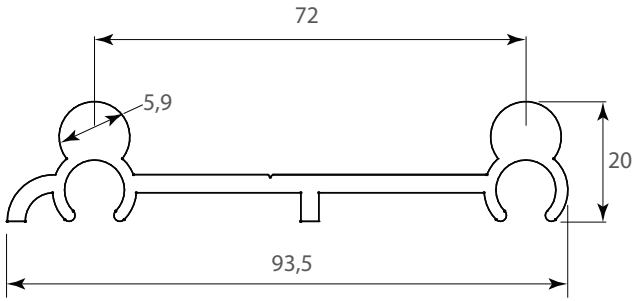

Diagrama de ensamble:

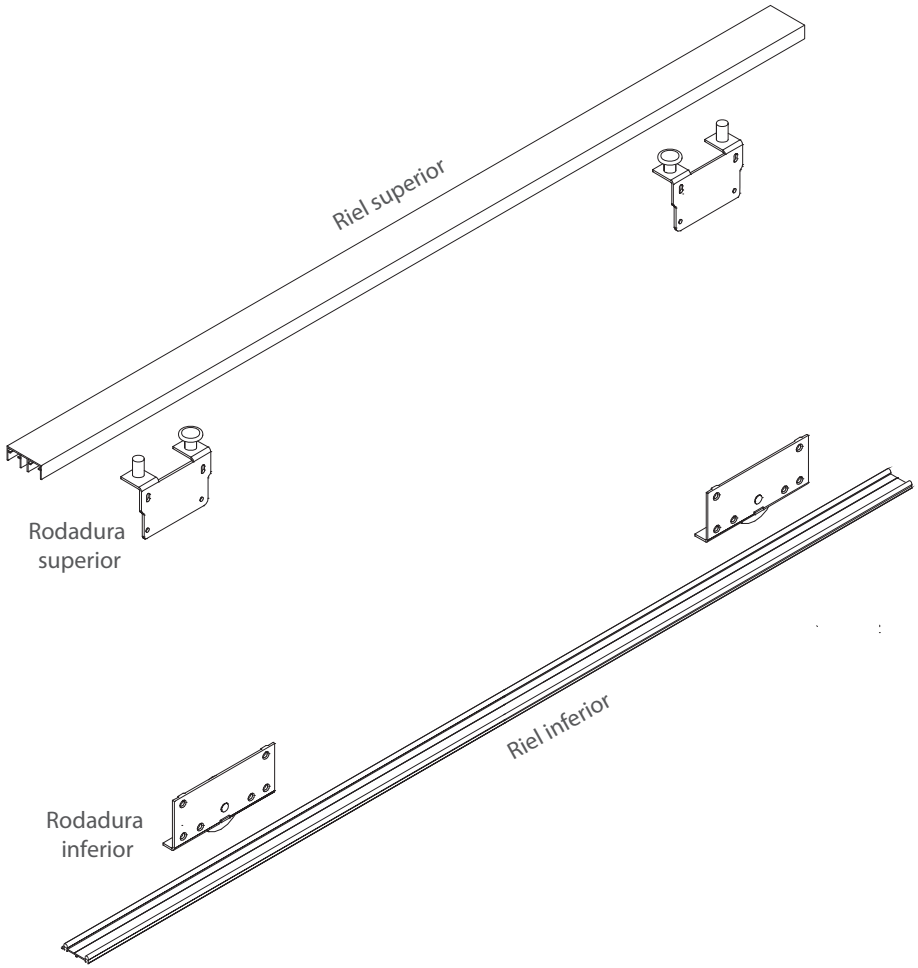

Herraje complementario

Código	Descripción
1103-194	Riel superior para sistema deslizante K50&K80 L=3m Aluminio anodizado natural mate
1103-195	Riel superior para sistema deslizante K50&K80 L=2m Aluminio anodizado natural mate
1103-197	Riel inferior para sistema deslizante K50&K80 L=3m Aluminio anodizado natural mate
1103-198	Riel inferior para sistema deslizante K50&K80 L=2m Aluminio anodizado natural mate

*Véase también FT-1103-041_193_194

Dimensiones expresadas en: mm (Medidas de referencia para su instalación. Se puede generar cambios a la información publicada en este documento sin previo aviso) FT-1103-038_193_198 Rev. 5