HOJA TÉCNICA DE PRODUCTO

05.05

EURO

Tornillo EURO Pozi plano niquel



Diagrama de ensamble

Ensamble con corredera embalada (extensión, doble pared, bajo montaje)

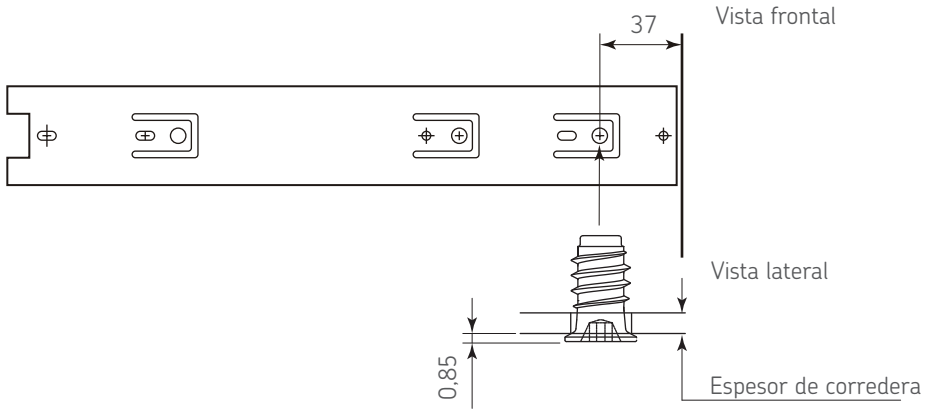

Ensamble con corredera tipo europea (ECO / IMPAZ)

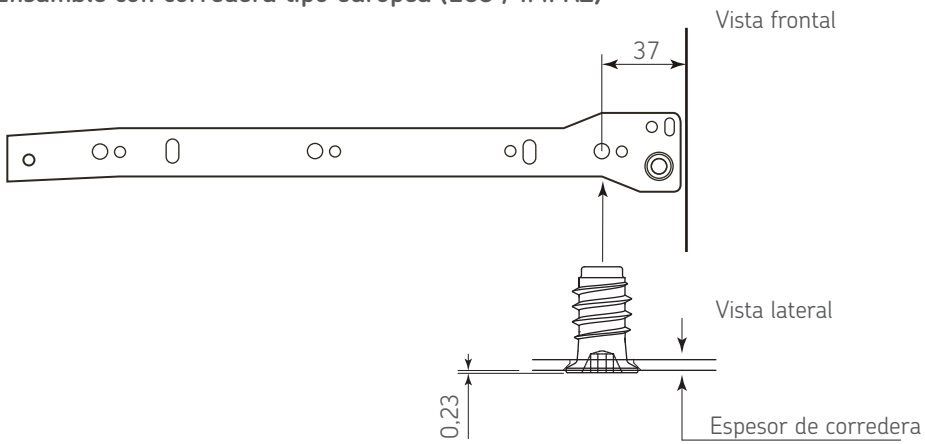

Diagrama de producto

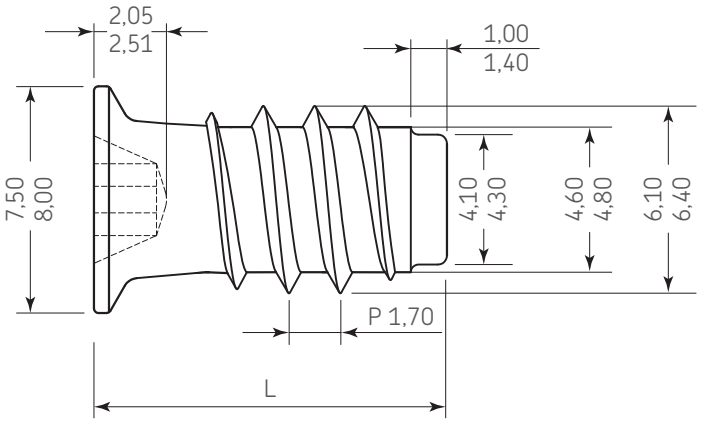

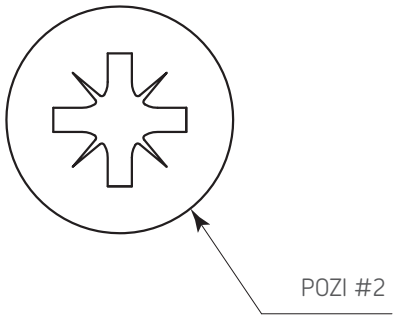

Dimensiones generales

Código	L	U.M
0505-008	11,5	Millar
0505-010	13	Millar
0505-013	18	500 piezas
0505-020	8	Millar
0505-021	15	Millar

Dimensiones expresadas en: mm (Medidas de referencia para su instalación. Se puede generar cambios a la información publicada en este documento sin previo aviso)