HOJA TÉCNICA DE PRODUCTO

04.04

CLÁSICA

Botón



Código: 0404-185 **Material:** Zamac **Acabado:** Latón antiguo obscuro **Tornillo:** 8-32x1" **Unidad de medida:** Pieza

Diagrama de instalación:

Herraje adicional 0508-003 Cubierta blanca p/tornillo de jaladera

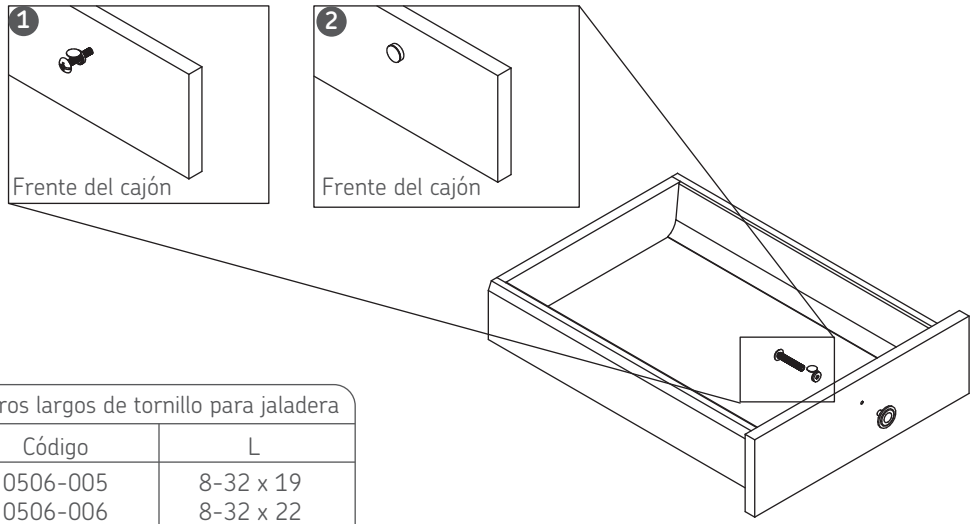

Otros largos de tornillo para jaladera

Código	L
0506-005	8-32 x 19
0506-006	8-32 x 22
0506-007	8-32 x 32
0506-008	8-32 x 38
0506-009	8-32 x 45

Diagrama de Producto;

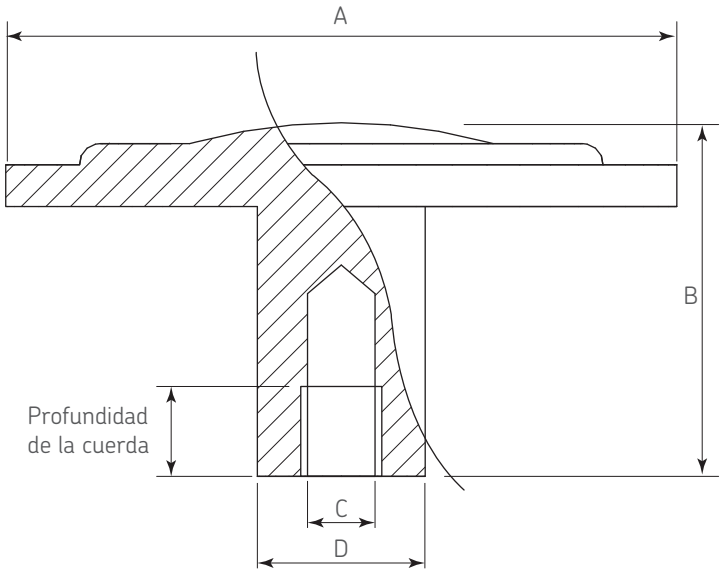

Vista frontal del cajón

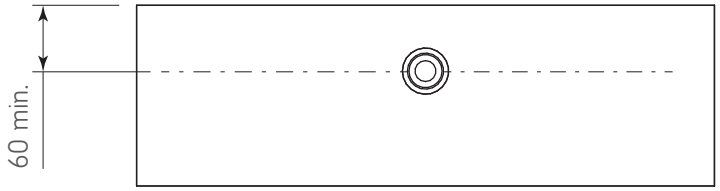

Dimensiones Generales:

A	B	C	D	Profundidad de la cuerda
Ø32	17,5	#8-32	Ø8	5-6

Dimensiones expresadas en: mm (Medidas de referencia para su instalación. Se puede generar cambios a la información publicada en este documento sin previo aviso)