HOJA TÉCNICA DE PRODUCTO

12.10

ORGANIZADORES

Soporte expandible organizador de platos para cajón



Código: 1210-110

Material: Plástico ABS y acero inoxidable

Capacidad de carga: 12 platos de Ø18 a 32cm

Unidad de medida: pieza

Diagrama de instalación:

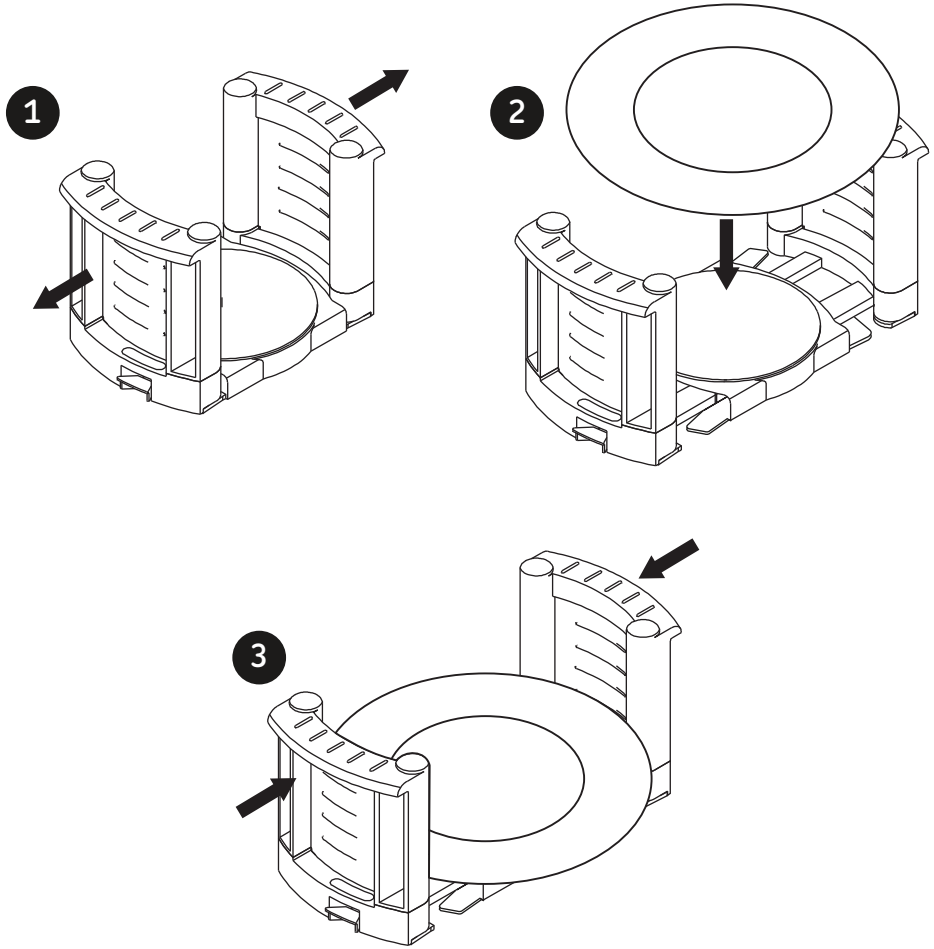

Diagrama de Producto:

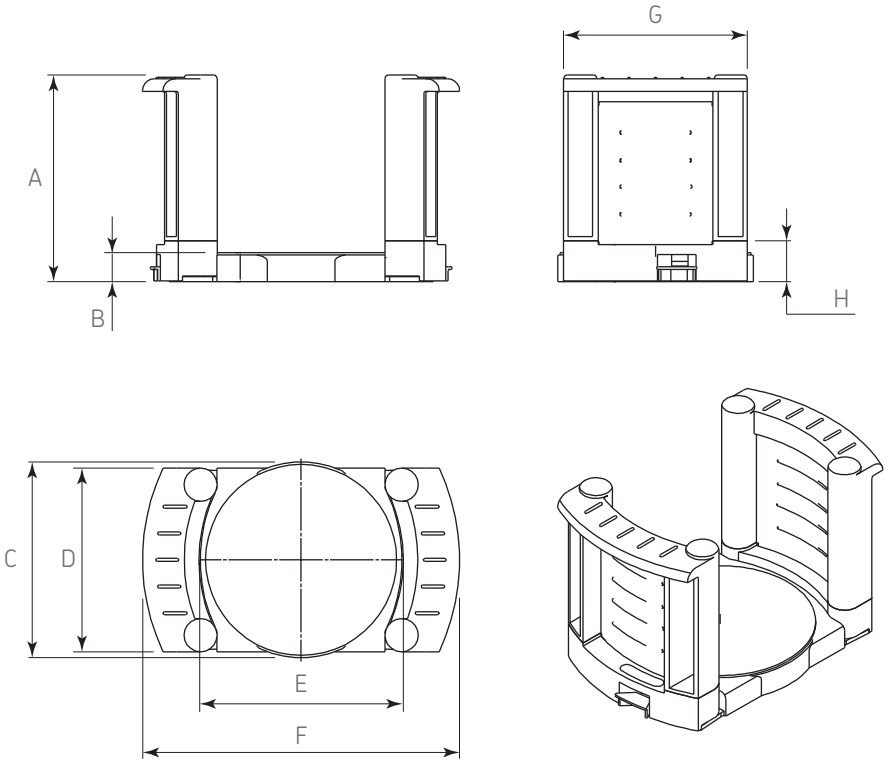

Dimensiones Generales

A	B	C	D	E	**F**	G	H
168	24	162	Ø152	Ø167	**262-405**	152	30

Dimensiones expresadas en: mm

(Medidas de referencia para su instalación. Se puede generar cambios a la información publicada en este documento sin previo aviso)

FT-1210-110 Rev. 1