HOJA TÉCNICA DE PRODUCTO

12.08

ZOCLOS

Zoclo para iluminación LED

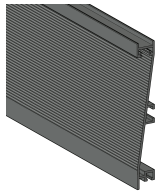

Código: Ver tabla (dimensiones generales) Material: Aluminio 6063 Temple: T5 Acabado: Ver tabla (dimensiones generales) Unidad de medida: pieza

Diagrama de instalación:

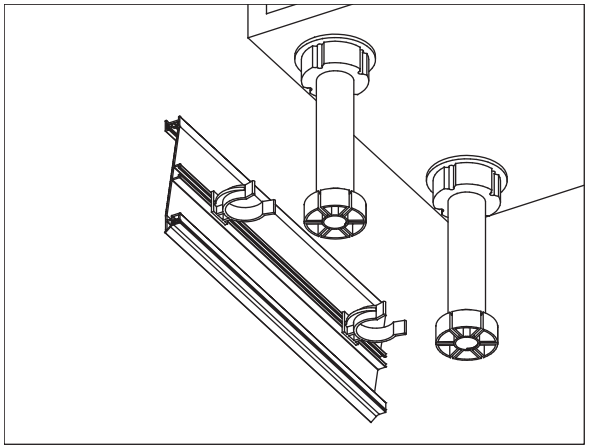

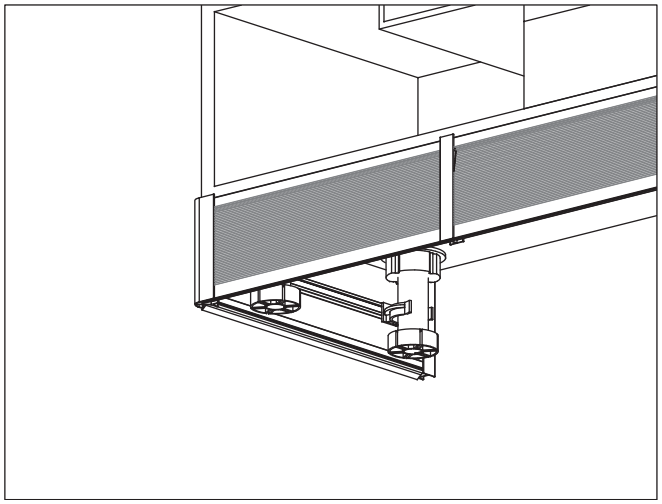

Diagrama de Producto:

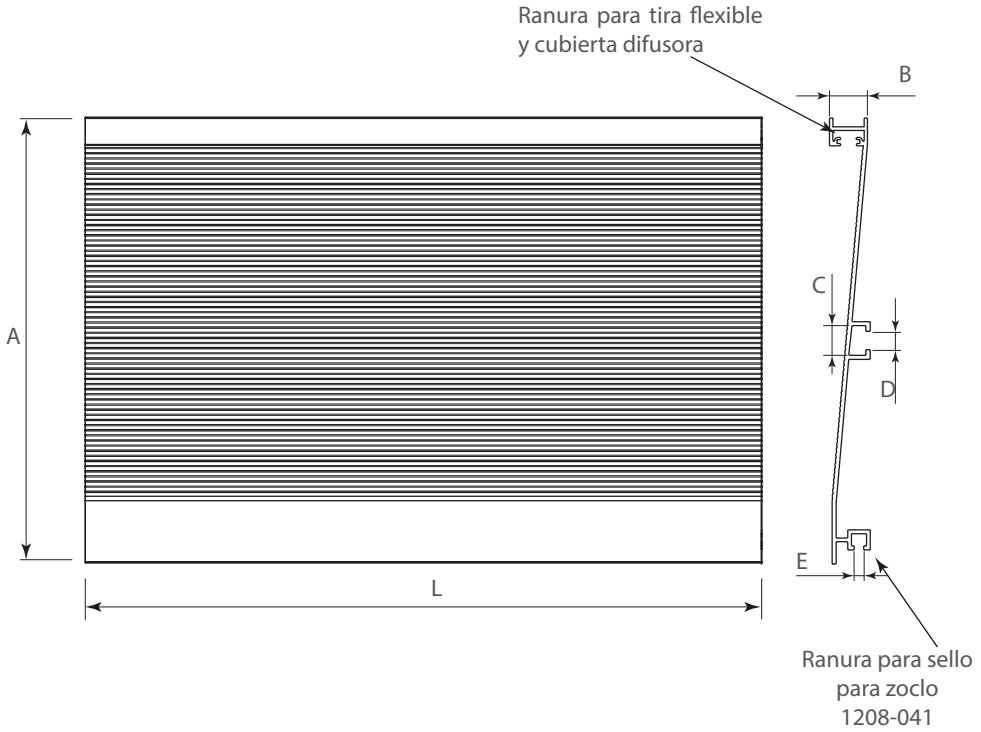

Dimensiones generales

Código	Acabado	L	A	B	C	D	E
1208-043	Anodizado mate	4 000	150	12,5	9,8	6	3.1
1208-044	Negro mate	4 000	150	12,5	9,8	6	3.1
1208-045	Champagne mate	4 000	150	12,5	9,8	6	3.1
1208-046	Gris mate	4 000	150	12,5	9,8	6	3.1

Dimensiones expresadas en: mm (Medidas de referencia para su instalación. Se puede generar cambios a la información publicada en este documento sin previo aviso)

HOJA TÉCNICA DE PRODUCTO

12.08

ZOCLOS

Zoclo para iluminación LED

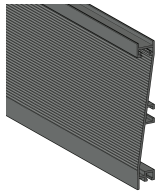

Herraje complementario (no incluído):

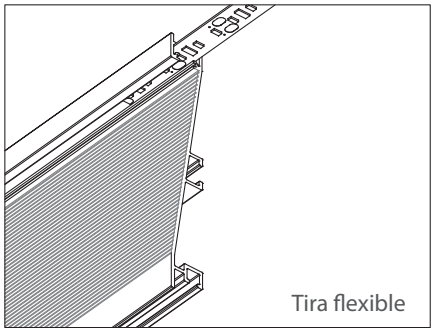
Tira flexible

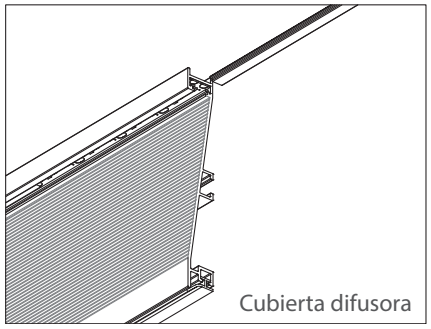
Cubierta difusora

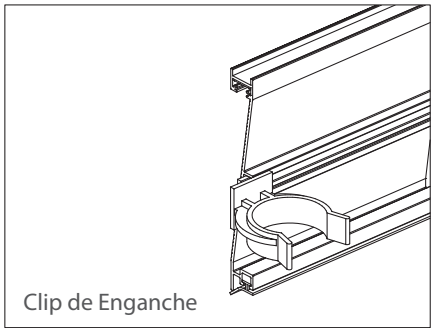
Clip de Enganche

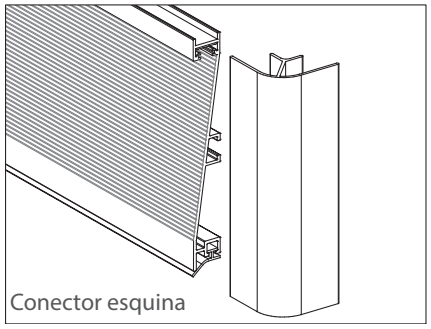
Conector esquina

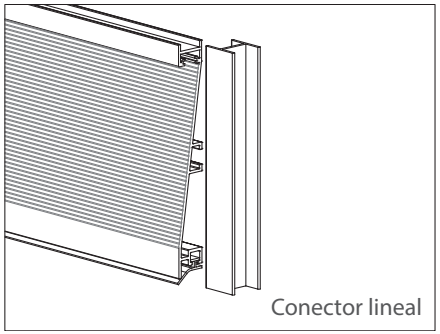
Conector lineal

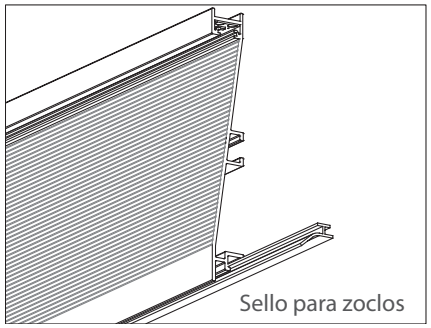
Sello para zoclos

Herraje complementario

Código	Descripción
0208-044	Clip de enganche para pata y zoclo plástico
0903-030	Tira flexible para iluminación fija de interiores LED, 5 metros, DC12/24V, 9W/m, 120 LED/metro IP20
0903-049	Tira flexible luz fria p/iluminación fija interiores LED, 5 metros, 6500k, DC12/24V, 9W/m, 120 led/m
0903-072	Tira flexible para iluminación fija interiores LED, 5 metros, 3000K, DC12/24V, 7W/m, 60 LED/m IP20
0903-073	Tira flexible para iluminación fija interiores LED, 5 metros, 6500K, DC12/24V, 7W/m, 60 LED/m IP20
1204-101	Pata plástica h=140-180mm
1208-021	Conector lineal para zoclo 150mm Anodizado mate
1208-027	Conector lineal para zoclo 150mm Negro Mate
1208-033	Conector lineal para zoclo 150mm Champagne mate
1208-039	Conector lineal para zoclo 150mm Gris Mate
1208-022	Conector esquina para zoclo 150mm Anodizado mate
1208-028	Conector esquina para zoclo 150mm Negro Mate
1208-034	Conector esquina para zoclo 150mm Champagne mate
1208-040	Conector esquina para zoclo 150mm Gris Mate
1208-041	Sello para zoclos 1208-017/020/023/026/029/032/035/038 L=4m
1208-051	Cubierta difusora para zoclo con iluminación LED L=4000mm

Dimensiones expresadas en: mm (Medidas de referencia para su instalación. Se puede generar cambios a la información publicada en este documento sin previo aviso)