HOJA TÉCNICA DE PRODUCTO

12.04

PATAS Y ESTRUCTURAS

Juego de patas para mesa Ø60 x 710



Código: Ver tabla (dimensiones generales)
Material: Pata en acero, Base en aluminio
Acabado: Ver tabla (dimensiones generales)
Capacidad de carga: 101kg (por juego)
Ajuste de altura: 25mm
Unidad de medida: juego

Diagrama de instalación:

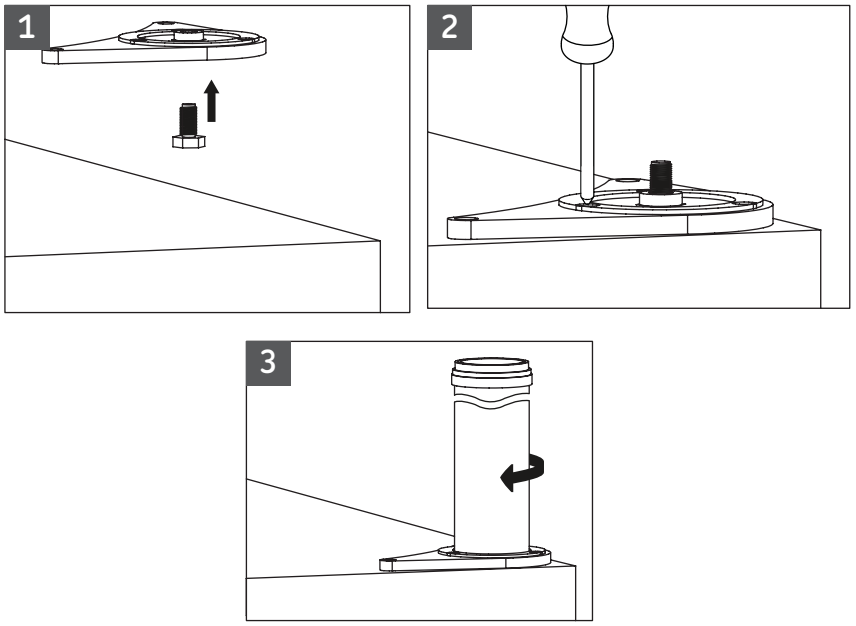

Ajuste de altura

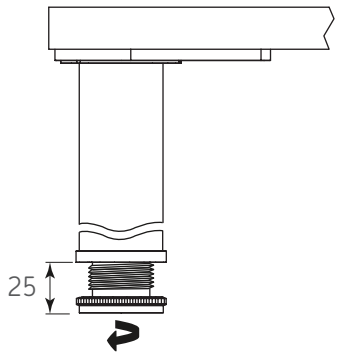

Diagrama de Producto:

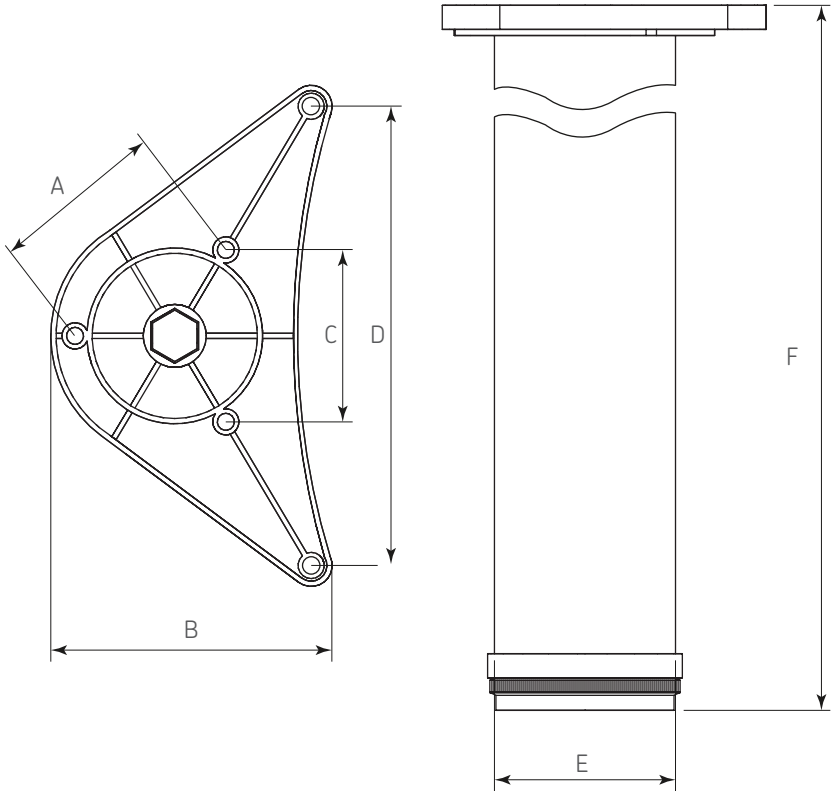

Dimensiones generales

Código	Acabado	A	B	C	D	E	F
1204-022	Niquel mate	64	108	64	176	Ø60	710
1204-023	Aluminio	64	108	64	176	Ø60	710
1204-102	Niquel cepillado brillante	64	108	64	176	Ø60	710

Dimensiones expresadas en: mm (Medidas de referencia para su instalación. Se puede generar cambios a la información publicada en este documento sin previo aviso)