HOJA TÉCNICA DE PRODUCTO

04.02

MINIMALISTA

Jaladera



Código: Ver tabla (Dimensiones generales) **Material:** Aluminio **Acabado:** Niquel mate **Tornillo:** M4x25mm **Unidad de medida:** Pieza

Diagrama de ensamble

Herraje adicional 0508-003 Cubierta blanca p/tornillo de jaladera

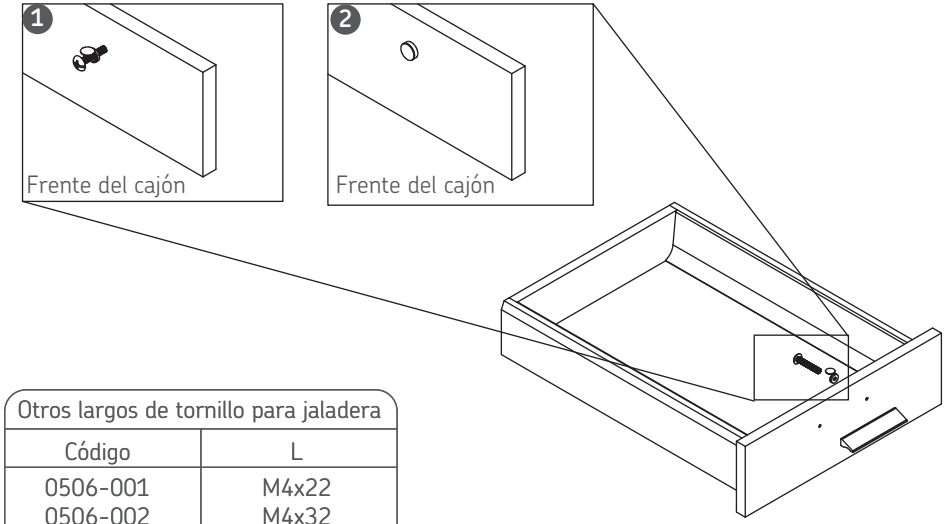

Otros largos de tornillo para jaladera

Código	L
0506-001	M4x22
0506-002	M4x32
0506-003	M4x38
0506-004	M4x45

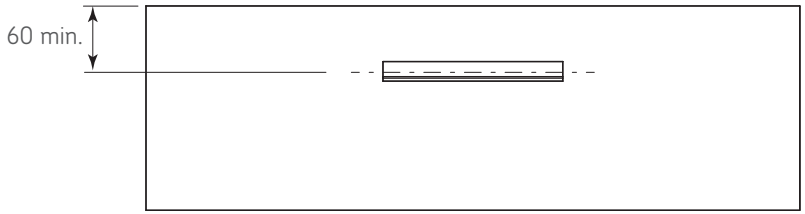

Diagrama de producto

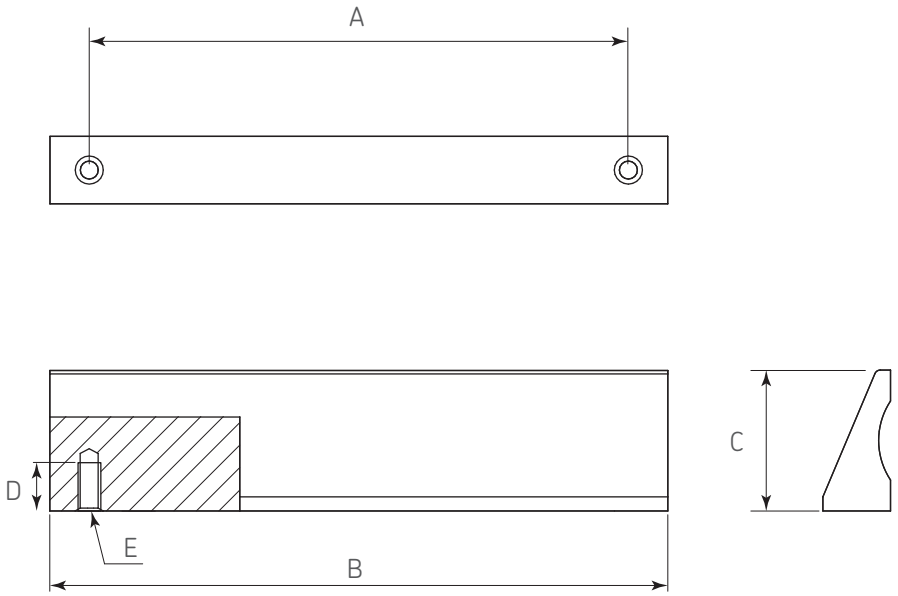

Dimensiones generales

Código	A	B	C	D	E
0402-682	96	110	25	5	M4
0402-683	128	142	25	5	M4
0402-684	160	174	25	5	M4
0402-685	256	270	25	5	M4
0402-686	320	334	25	5	M4

Dimensiones expresadas en: mm (Medidas de referencia para su instalación. Se puede generar cambios a la información publicada en este documento sin previo aviso)