HOJA TÉCNICA DE PRODUCTO

12.10

ORGANIZADORES

Modulo basico "Vario" cuchillos h=65 para lateral h=90



Código: 1210-115 **Material:** Aluminio / haya **Ancho del gabinete:** 300 **Longitud del cajón:** 500 **Alto del lateral del cajón:** 90 **Unidad de medida:** juego

Diagrama de ensamble

Ejemplo de aplicación

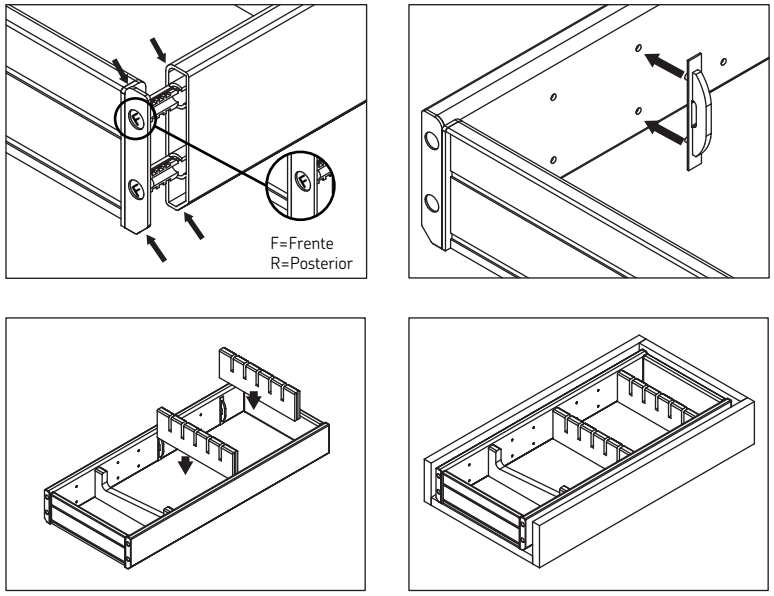

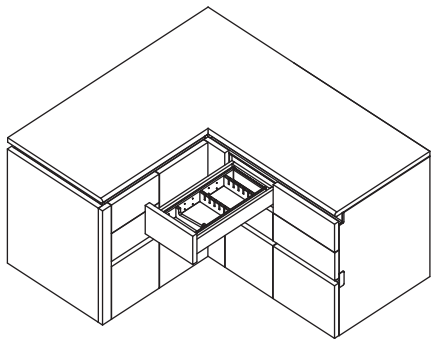

Diagrama de producto

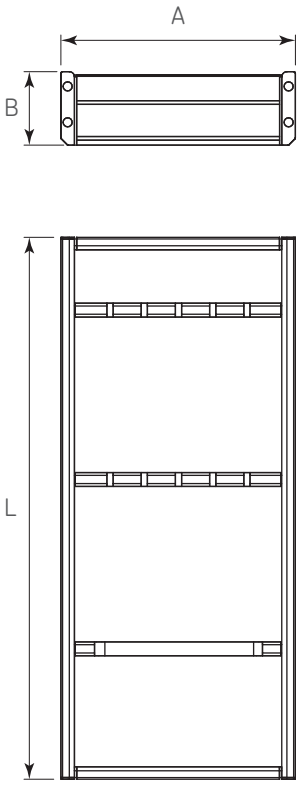

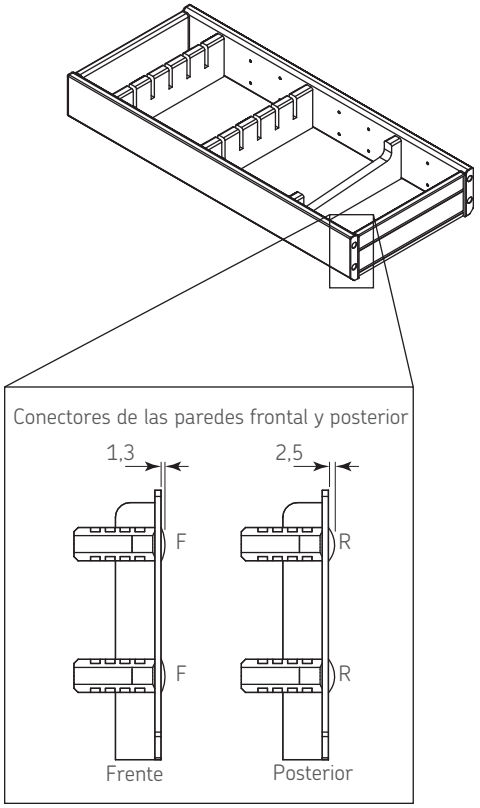

Dimensiones generales		
A	B	L
210	65	477

Dimensiones expresadas en: mm (Medidas de referencia para su instalación. Se puede generar cambios a la información publicada en este documento sin previo aviso)