HOJA TÉCNICA DE PRODUCTO

12.02

COLGANTES

Porta-copas Cerrajes instalación superior

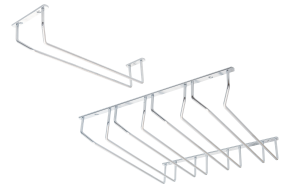

Código: Ver tabla (dimensiones generales)

Material: Acero

Acabado: Cromado

Unidad de medida: pieza

Diagrama de instalación:

Vista superior
1202-134

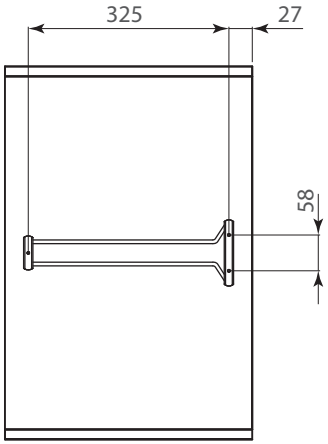

Vista superior
1202-135

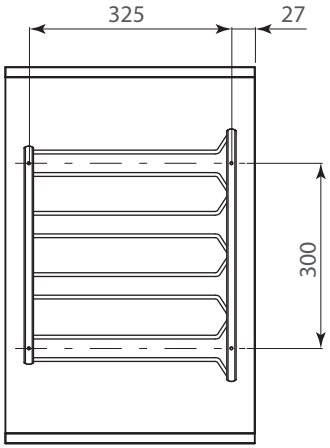

Diagrama de Producto:

1202-134

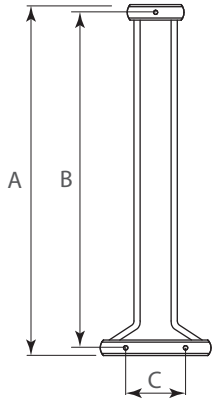

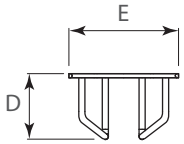

Dimensiones generales					
Código	A	B	C	D	E
1202-134	335	320	55	65	105

1202-135

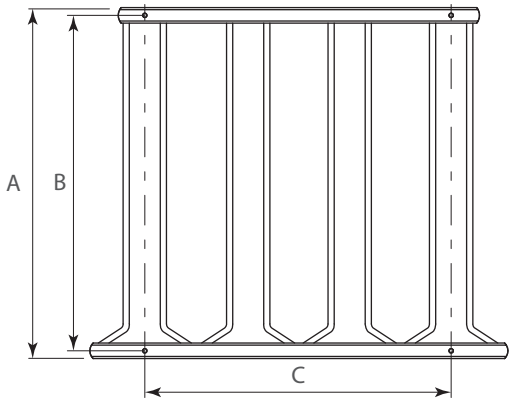

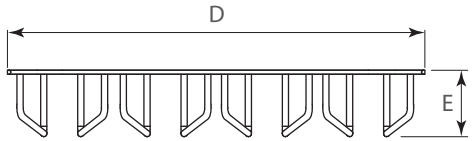

Dimensiones generales					
Código	A	B	C	D	E
1202-135	335	320	307	415	65

Dimensiones expresadas en: mm

(Medidas de referencia para su instalación. Se puede generar cambios a la información publicada en este documento sin previo aviso)

FT-1202-134_135 Rev. 2