HOJA TÉCNICA DE PRODUCTO

11.03

SISTEMAS CORREDIZOS

Perfil tirador KTMR para panel de 15mm



Código: 1103-228 **Material:** Aluminio 6063 **Temple:** T5 **Espesor de acabado:** 10-12 µm **Unidad de medida:** pieza

Acabado: Bronce obscuro **Largo total:** 2 400 **Espesor de panel recomendado:** 15mm

Diagrama de instalación:

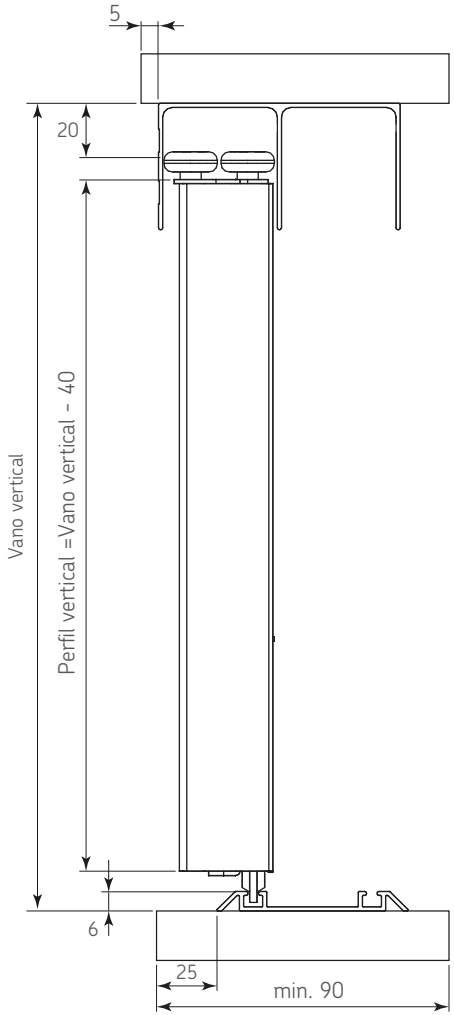

Diagrama de Producto:

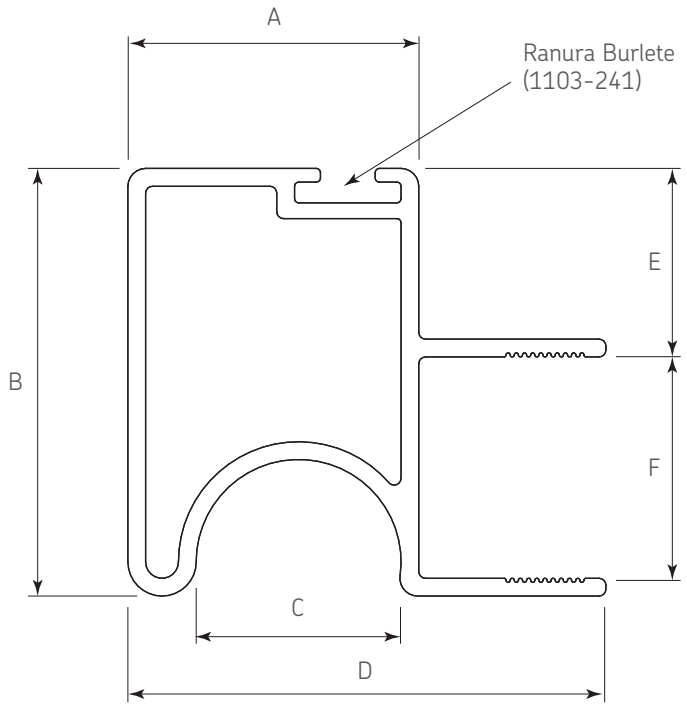

Dimensiones generales

A	B	C	D	E	F
21,3	29,8	15	35	12,5	15,2

Dimensiones expresadas en: mm (Medidas de referencia para su instalación. Se puede generar cambios a la información publicada en este documento sin previo aviso)

HOJA TÉCNICA DE PRODUCTO

11.03

SISTEMAS CORREDIZOS

Perfil tirador KTMR para panel de 15mm



Determinar el ancho y alto de la puerta:

Ejemplo de aplicación con 2 puertas: Traslape recomendado = D (35)

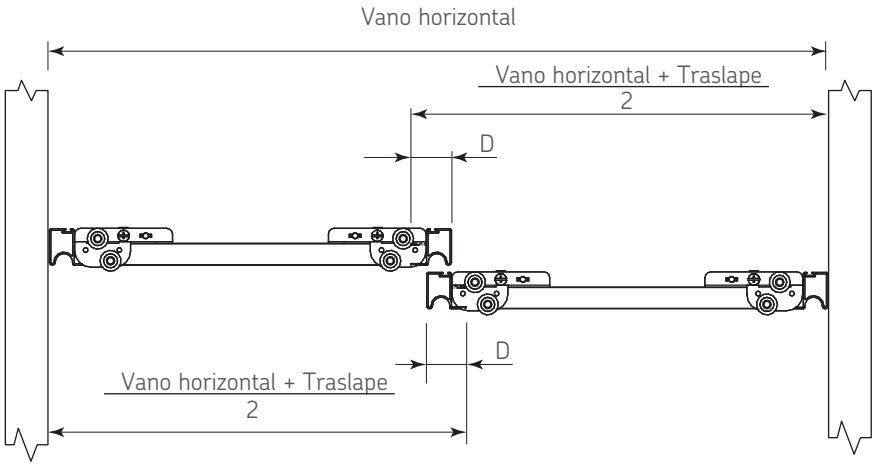

Corte del panel:

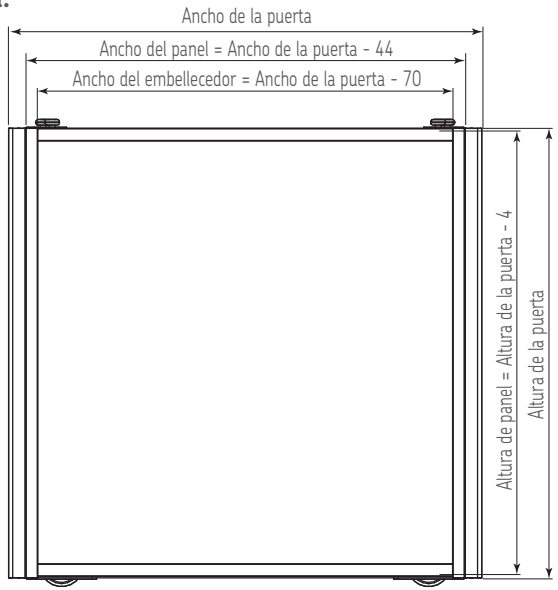

Ensamble del panel al perfil tirador.

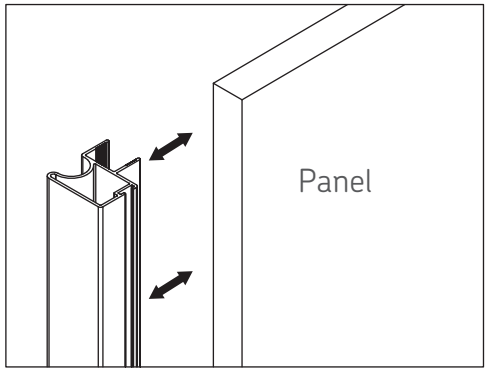

Herraje complementario:

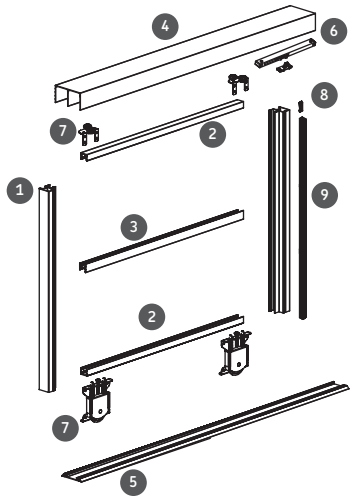

Herraje complementario

Ref.	Código	Descripción
1	1103-228	Perfil tirador KTMR para panel de 15mm, color Bronce Obscuro, L=2400mm
2	1103-229	Perfil embellecedor superior/inferior KTMR p/15mm, color Bronce Obscuro, L=3000mm
3	1103-230	Perfil divisor central KTMR p/15mm, color Bronce Obscuro, L=3000mm
4	1103-235	Carril superior KTMR-STRUTTURA p/guia 39mm, Color Bronce Obscuro, L=3000mm
5	1103-236	Carril inferior KTMR-STRUTTURA 39mm, Color Bronce Obscuro, L=3000mm
6	1103-237	Cierre suave para puerta corrediza de armario Max.50kg
7	1103-239	Jgo de Carretillas y Guías para 1 puerta KTMR Max.60kg
8	1103-240	Seguro para burlete KTMR
9	1103-241	Burlete KTMR

Dimensiones expresadas en: mm (Medidas de referencia para su instalación. Se puede generar cambios a la información publicada en este documento sin previo aviso)