HOJA TÉCNICA DE PRODUCTO 11.01

ORGANIZADORES

PORTA PANTALON LATERAL



Código: 1101-113 **Material:** Acero, alumino y plástico **Uso y Aplicación de Producto:** Porta pantalón **Capacidad de Carga:** 10 kg **Color:** Gris / Negro **Unidad de medida:** pieza

Diagrama de instalación:

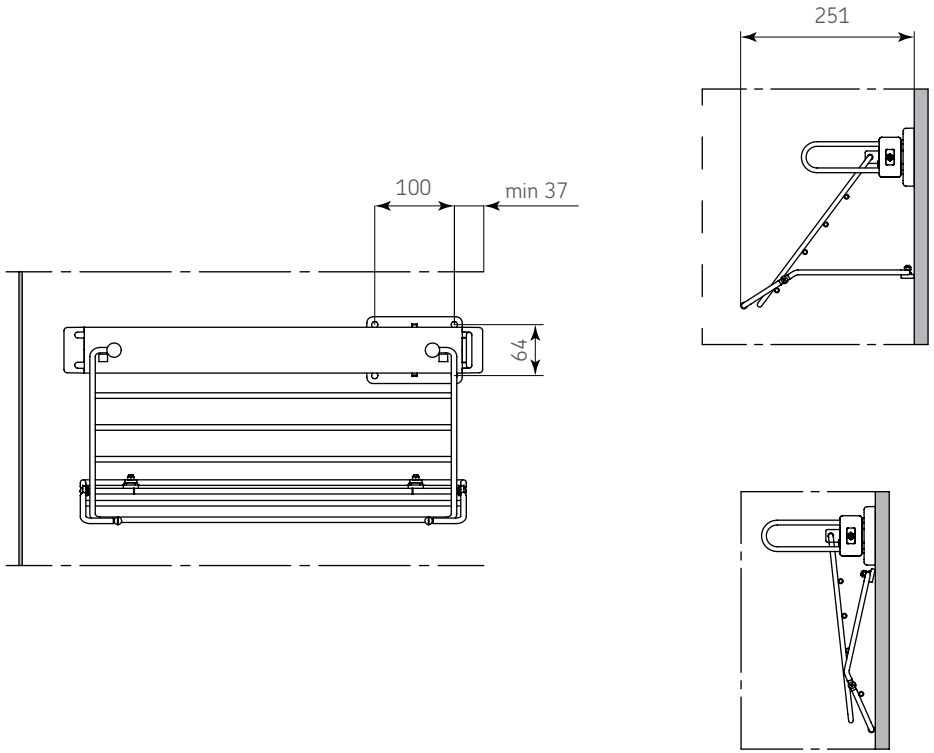

Diagrama de Producto:

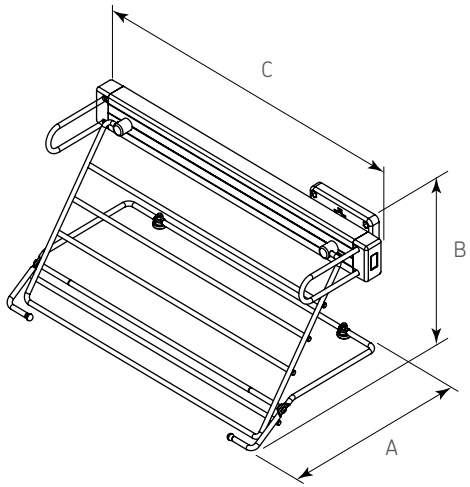

Dimensiones Generales	
A	251
B	262
C	526

Dimensiones expresadas en: mm (Medidas de referencia para su instalación. Se puede generar cambios a la información publicada en este documento sin previo aviso)