HOJA TÉCNICA DE PRODUCTO

09.03

LED'S

Cubierta para perfil



Código: Ver tabla (dimensiones generales)

Material: Plástico

Acabado: Ver tabla (dimensiones generales)

Unidad de medida: pieza

Diagrama de instalación:

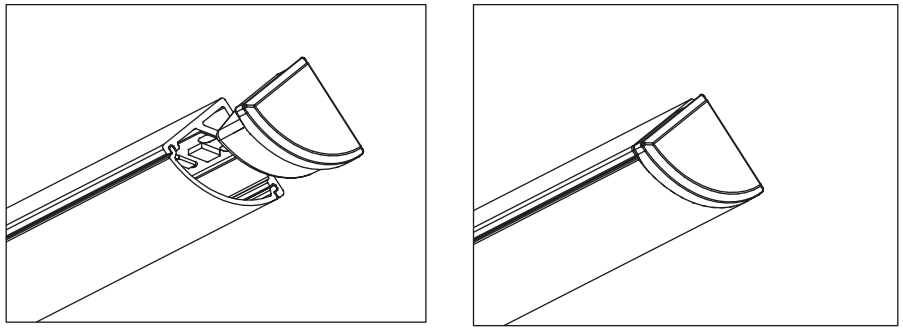

Diagrama de Producto:

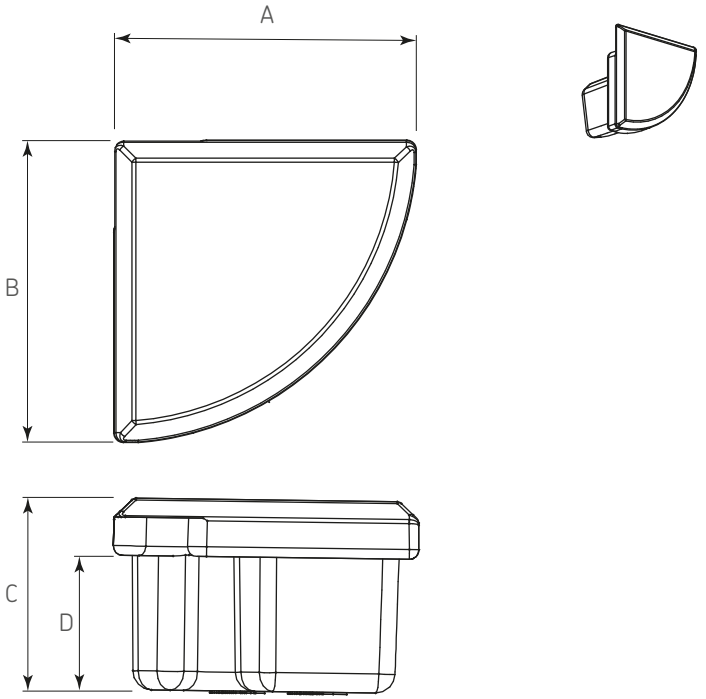

Herraje complementario (venta por separado):

Código	Descripción
0903-063	Perfil de aluminio sobrepuesto para ángulos, 15x15mm L=2500mm Negro con difusor
0903-070	Perfil de aluminio sobrepuesto para ángulos, 15x15mm L=2500mm Aluminio con difusor

Dimensiones generales

Código	Acabado	A	B	C	D
0903-064	Negro	16	16	10	7
0903-071	Gris	16	16	10	7

Dimensiones expresadas en: mm (Medidas de referencia para su instalación. Se puede generar cambios a la información publicada en este documento sin previo aviso)