HOJA TÉCNICA DE PRODUCTO
04.03

RUSTICA
Botón



Código: Ver tabla (dimensiones generales) **Material:** Acero **Acabado:** Pewter negro **Tornillo:** 8-32 x 1" **Unidad de medida:** Pieza

Diagrama de ensamble

Herraje adicional 0508-003 Cubierta blanca p/tornillo de jaladera

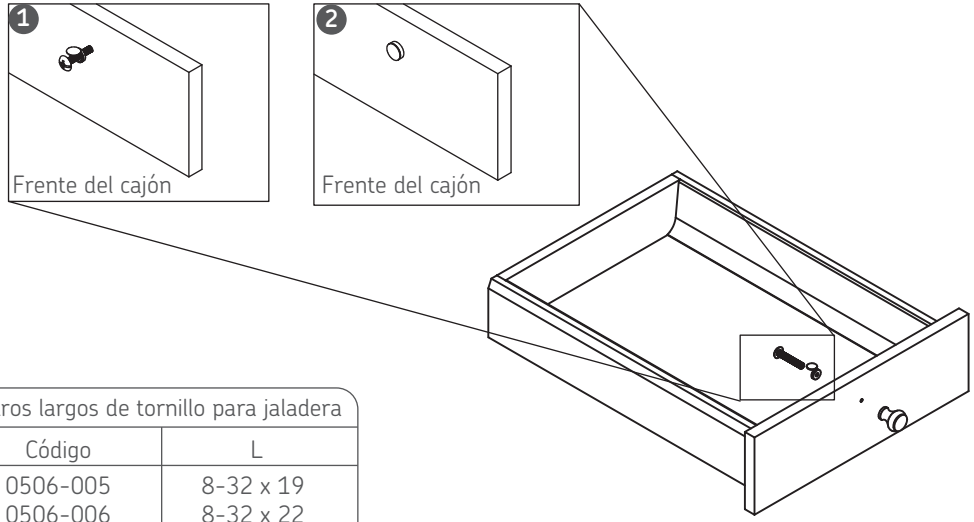

Otros largos de tornillo para jaladera	
Código	L
0506-005	8-32 x 19
0506-006	8-32 x 22
0506-007	8-32 x 32
0506-008	8-32 x 38
0506-009	8-32 x 45

Diagrama de producto

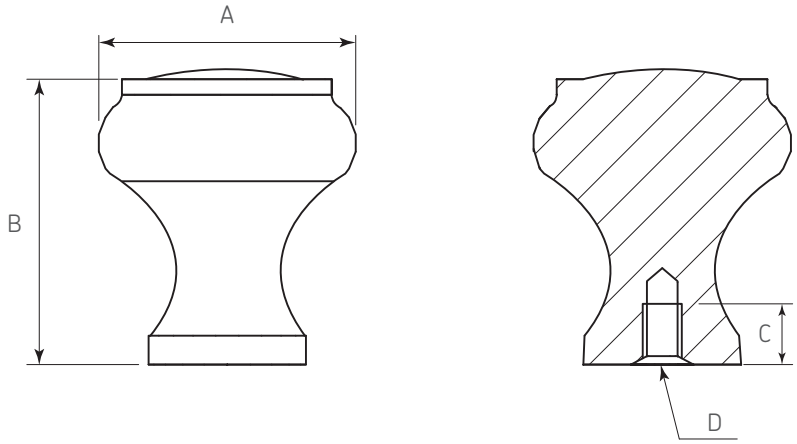

Vista frontal del cajón

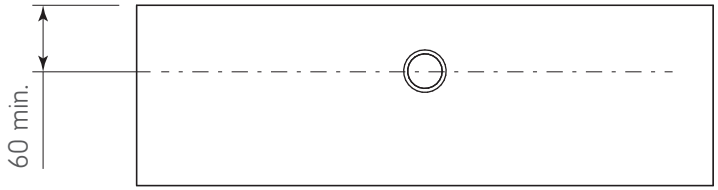

Dimensiones generales				
Código	A	B	C	D
0403-055	Ø30	30,5	5	#8-32
0403-056	Ø35	30,5	5	#8-32

Dimensiones expresadas en: mm (Medidas de referencia para su instalación. Se puede generar cambios a la información publicada en este documento sin previo aviso)