HOJA TÉCNICA DE PRODUCTO

09.03

LED'S

Tira luz LED Estella para interior, 5 m(7 W/m) 60 LED/m



Código: Ver tabla (dimensiones generales) Material: Plástico Tonalidad: Ver tabla (dimensiones generales) Consumo: 35W (7W por metro) Tiempo de vida: 100,000 horas Unidad de medida: pieza

Led's por metro: 60 Corte: cada 50mm Luminosidad: Ver tabla (dimensiones generales) Consumo cada 50mm: 0,350W Grado de protección: IP20 Largo total: 5m

Diagrama de instalación:

Diagrama de instalación herraje complementario para corte de tira led:

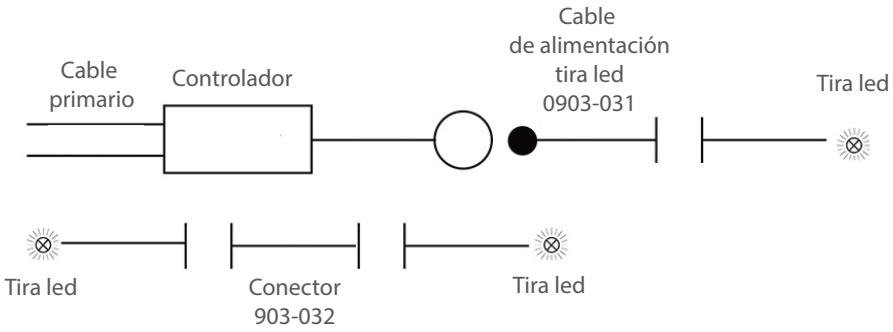

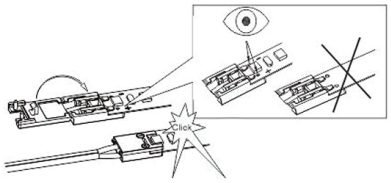

1) Colocar el tramo de tira led por debajo de las placas metálicas de la caja plástica del cable de alimentación o conector.
2) Cuidar la polaridad (+ / -).

Diagrama de Producto:

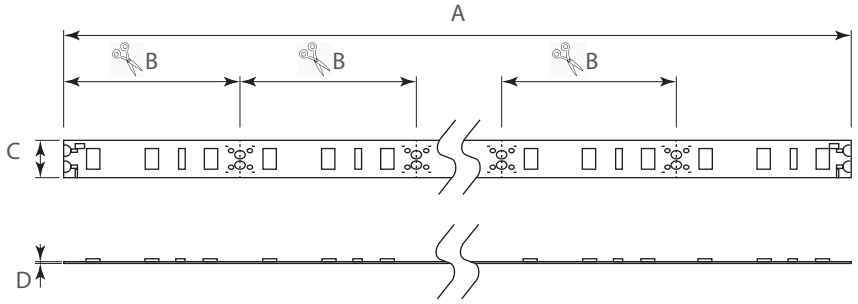

Herraje complementario (no incluído)

Código	Descripción
0903-031	Cable de alimentación con conector JST
0903-032	Conector (para unir dos secciones de tira LED).
0903-075	Cable de conexión para tira LED (esquinas) L=100mm con conector rápido
0903-076	Cable de conexión para tira LED L=2000mm con conector rápido

Dimensiones generales

Código	Luminosidad	Tonalidad	CCT	A	B	C	D
0903-072	1 150Lm	blanco cálido	3 000K	5 000	50	10	1,5
0903-073	1 300Lm	blanco fría	6 500K	5 000	50	10	1,5
0903-078	1 200Lm	blanco neutro	4 500K	5 000	50	10	1,5

Dimensiones expresadas en: mm (Medidas de referencia para su instalación. Se puede generar cambios a la información publicada en este documento sin previo aviso) FT-0903-072_073 Rev. 2

HOJA TÉCNICA DE PRODUCTO

09.03

LED'S

Tira luz LED Estella para interior, 5 m(7 W/m) 60 LED/m



Calculo de la potencia del circuito:

Como calcular la potencia del controlador a utilizar de acuerdo a la cantidad de tiras led a instalar:

EJEMPLO: Si se requiere instalar 3 tramos de tira led, 1 de 25mm de potencia de 0,225W, 1 de 2 000mm y 1 de 1 500mm de longitud, sumar las potencias para obtener el valor de la potencia y determinar el controlador a utilizar.

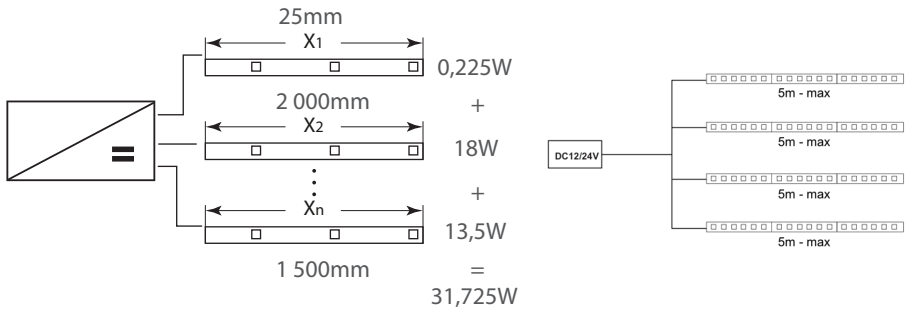

Usar el controlador 12VCD/50W (0904-009) venta por separado

NOTA 1: Siempre debe considera un 20% de protección para evitar sobrecalentar el controlador. Que la suma de las potencias de los luminarios a utilizar, sea 20% menor a la potencia indicada en el controlador.

NOTA 2: Los sensores y/o apagadores 0903-044, 0903-045, 0903-046 y 0903-047, deben ser usados con tramos de tira led de máximo 25W. Estos no pueden ser utilizados con la tira led de 5m completa, ya que su capacidad máxima es de 30W.

El apagador/ atenuador 0903-048 es el único que puede ser utilizado con la tira completa de 5m, ya que su capacidad máxima es de 60W.

Escala de temperatura de color

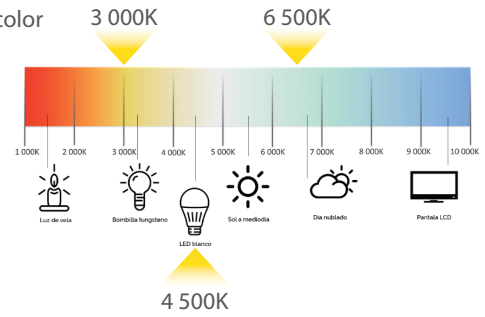

Herraje complementario:

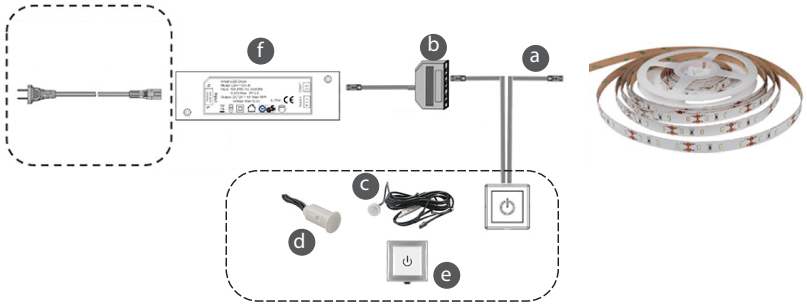

Ref.	Código	Descripción
a	0903-041	cable de extensión JST 2m
b	0903-042	cable JST 200mm con distribuidor de 3 vías
	0903-043	cable JST 200mm con distribuidor de 6 vías
c	0903-044	Sensor Infrarrojo proximidad de puerta (2-60mm) montaje embutido, Max 30W
	0903-045	Sensor Infrarrojo pasivo distancia 3m montaje superficial, Max 30W
	0903-046	Sensor Infrarrojo montaje embutido Activación: Mano distancia 2-60mm, Max 30W
d	0903-047	Apagador/atenuador montaje embutido, Max 30W
e	0903-048	Apagador/atenuador de montaje superficial Max 60W
f	0904-007	Controlador LED uso Interior, Entrada 110-240VCA 50/60Hz, Salida 12VCD 50W 4.2A FP >0.95, IP20
	0904-008	Controlador LED uso Interior, Entrada 110-240VCA 50/60Hz, Salida 12VCD 85W 7A FP >0.95, IP20
	0904-009	Controlador LED uso Interior, Entrada 110-240VCA 50/60Hz, Salida 12VCD 8W 670mA FP 0.8, IP20
	0904-010	Controlador LED uso Interior, Entrada 110-240VCA 50/60Hz, Salida 12VCD 18W 1400mA FP 0.8, IP20

Dimensiones expresadas en: mm (Medidas de referencia para su instalación. Se puede generar cambios a la información publicada en este documento sin previo aviso)