HOJA TÉCNICA DE PRODUCTO

11.03

SISTEMAS CORREDIZOS

Cople Struttura para empaque cristal 4mm L=3,60m Al



Código: 1103-189 **Material:** Aluminio 6063 **Temple:** T - 5 **Espesor de acabado:** 10-12 µm **Largo total**: 3600 **Unidad de medida:** pieza

Diagrama de instalación:

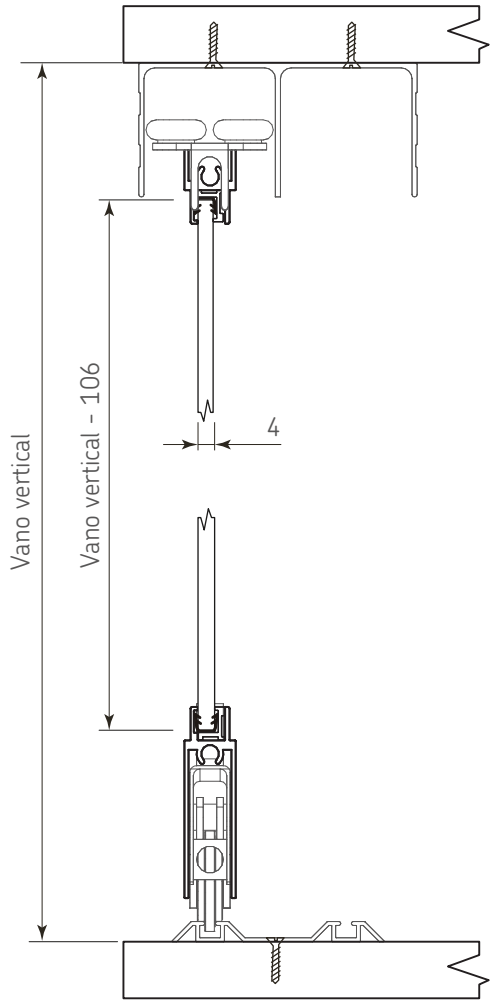

Diagrama de Producto:

1103-189
Cople de aluminio

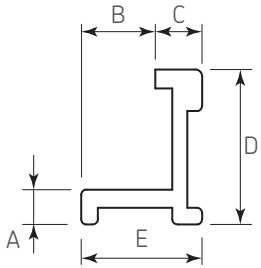

Dimensiones generales				
A	B	C	D	E
2,3	4,9	3,1	10	8

0701-063
Empaque U

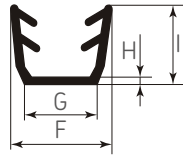

Dimensiones generales			
F	G	H	I
7	5	0,5	5,5

Dimensiones expresadas en: mm (Medidas de referencia para su instalación. Se puede generar cambios a la información publicada en este documento sin previo aviso) FT-1103-189 Rev. 3

HOJA TÉCNICA DE PRODUCTO

11.03

SISTEMAS CORREDIZOS

Cople Struttura para empaque cristal 4mm L=3,60m Al



Corte del ancho del cople y empaque

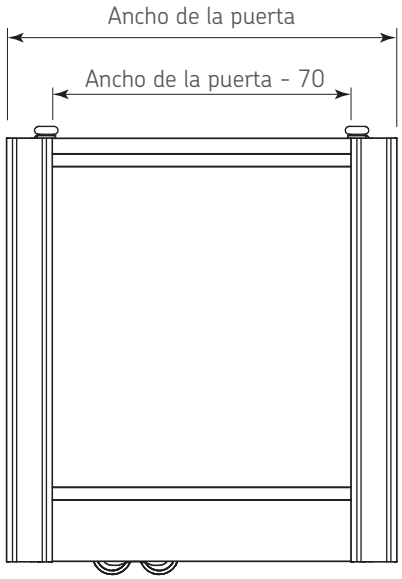

Herraje complementario:

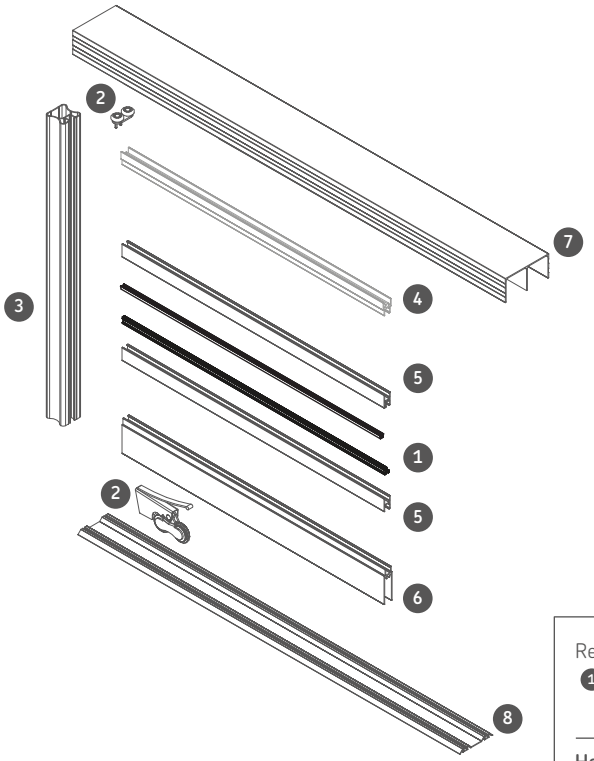

Ref.	Código	Descripción
1	1103-189	Cople Struttura p/empaque cristal 4mm L=3,60m Al
	0701-063	Empaque universal "u" 4mm con ceja flex 3mts

Herraje complementario

Ref.	Código	Descripción
2	1103-040	Carretillas y guías 1 puerta struttura
3	1103-186	Perfil tirador p/8mm Izq/Der L=2,44m Al mod.01
4	1103-187	Embellecedor superior Struttura p/8mm L=3,60m Al
5	1103-188	Embellecedor central Struttura p/8mm L=3,60m Al
6	1103-190	Embellecedor inferior Struttura p/8mm L=3,60m Al
7	1103-191	Riel superior Struttura L=3,60m Aluminio
8	1103-192	Riel inferior Struttura L=3,60m Aluminio

Dimensiones expresadas en: mm (Medidas de referencia para su instalación. Se puede generar cambios a la información publicada en este documento sin previo aviso)