HOJA TÉCNICA DE PRODUCTO

02.11

SISTEMAS LEVADIZOS

Adaptador salice para puerta horizontal



Código: 0211-097 **Material:** Acero **Unidad de medida:** pieza

Diagrama de instalación:

Ejemplo de aplicación

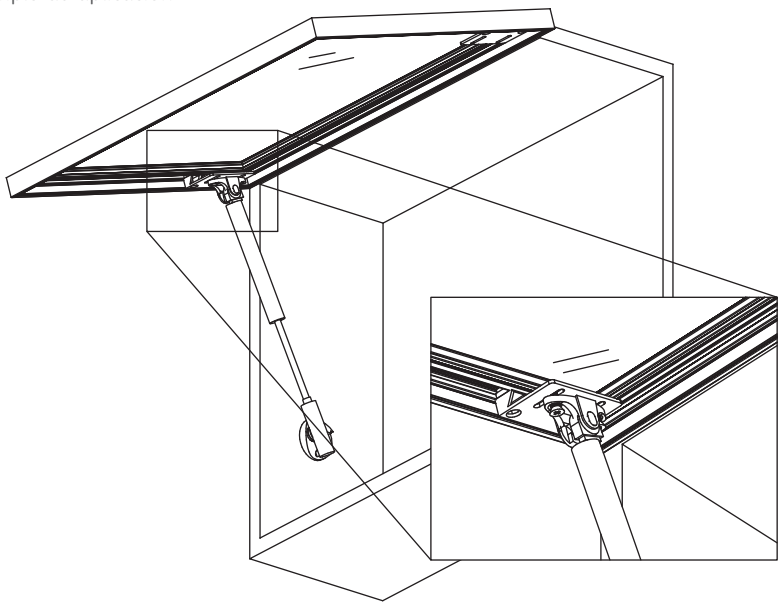

Diagrama de Producto :

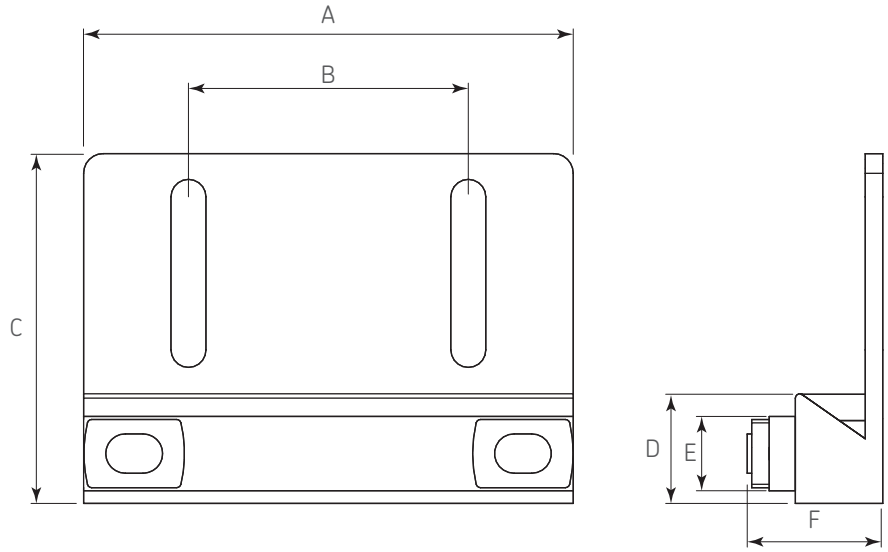

Herraje complementario:

Código	Descripción
0701-024	Perfil aluminio angulo recto 19170 6012 3mts
0701-819	Perfil aluminio practical 3m salice
0701-012	Escuadra union p/pr/361 ch. 15763
0701-019	Empaque 4mm transparente 3m p/perfil practical

Dimensiones generales

A	B	C	D	E	F
56	32	40	13	8,5	15,5

Dimensiones expresadas en: mm (Medidas de referencia para su instalación. Se puede generar cambios a la información publicada en este documento sin previo aviso)

HOJA TÉCNICA DE PRODUCTO

02.11

SISTEMAS LEVADIZOS

Adaptador salice para puerta horizontal



Diagrama de instalación:

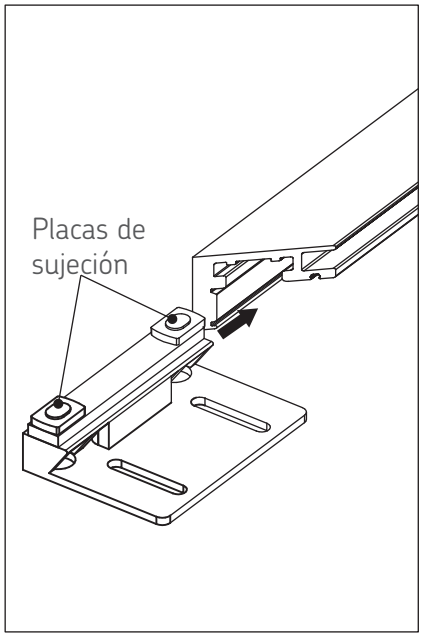

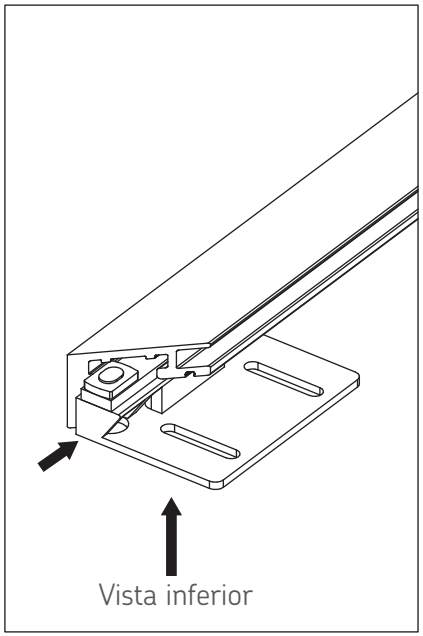

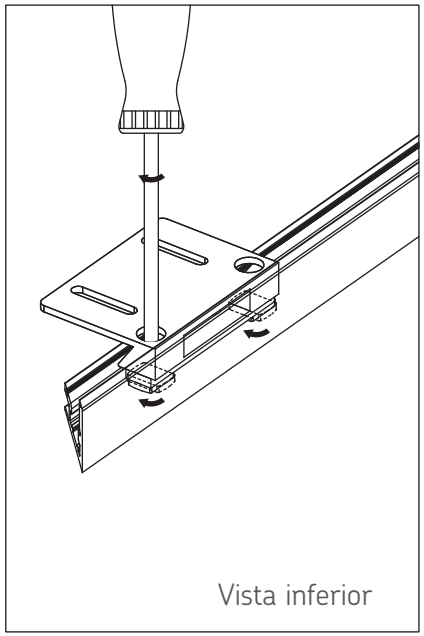

Herraje opcional:

Código	Descripción
0211-025	Brazo der de sist plegable salice p/pta de 600 mm
0211-026	Brazo der de sist plegable salice p/pta de 720 mm
0211-027	Brazo izq de sist plegable salice p/pta de 600 mm
0211-028	Brazo izq de sist plegable salice p/pta de 720 mm
0211-029	Brazo der de sist plegable salice p/pta de 780 mm
0211-030	Brazo izq de sist plegable salice p/pta de 780 mm
0211-032	Brazo der sistema salice levantamiento sencillo
0211-033	Brazo izq sistema salice levantamiento sencillo
0211-034	Sist de lev vertical salice p/ptas de 360-440mm
0211-035	Sist de lev vertical salice p/ptas de 440-660mm
0211-037	jg sistema salice basculante
0211-113	Piston automatico "KRABY" L=355mm 50N c / eng y torn
0211-114	Piston automatico "KRABY" L=355mm 80N c / eng y torn
0211-115	Piston automatico "KRABY" L=355mm 100N c / eng y torn
0211-116	Piston automatico "KRABY" L=355mm 120N c / eng y torn
0211-117	Piston gradual "KRABY" L=480mm 45N c / eng y torn
0211-118	Piston gradual "KRABY" L=480mm 60N c /eng y torn

A) Colocar el adaptar dentro del perfil, una vez que se tenga en la posición deseada, con la ayuda de un desarmador girar los tornillos para las placas de sujeción y fijar el adaptador al perfil.

Dimensiones expresadas en: mm (Medidas de referencia para su instalación. Se puede generar cambios a la información publicada en este documento sin previo aviso)