HOJA TÉCNICA DE PRODUCTO

02.04

TOPES

Tope para puerta transparente "SOFT" para embutir diametro 5mm



Codigo: 0204-024 **Material:** Ver tabla (notas de instalación) **Color:** Transparente **Diámetro:** 5mm **Unidad de medida:** ciento

Diagrama de instalación:

Perforación de la puerta

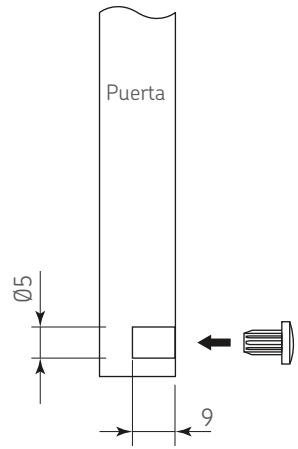

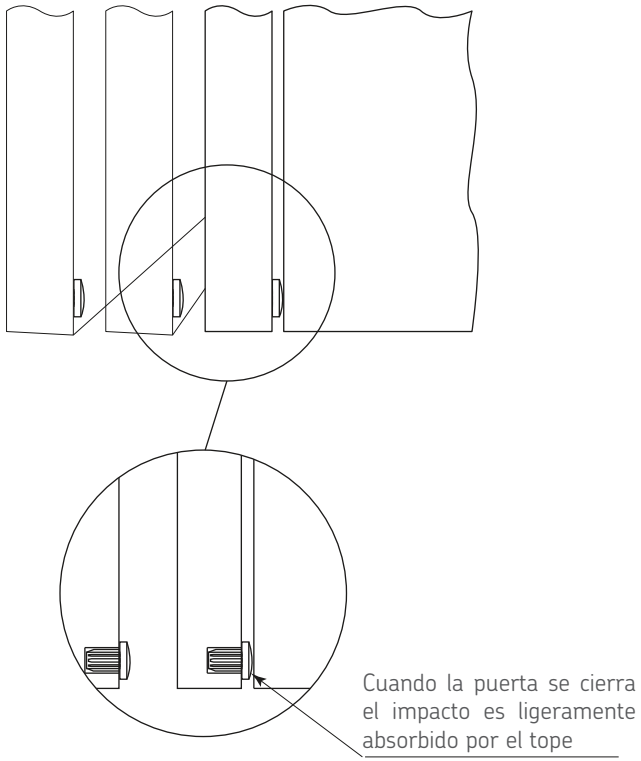

Diagrama de Producto :

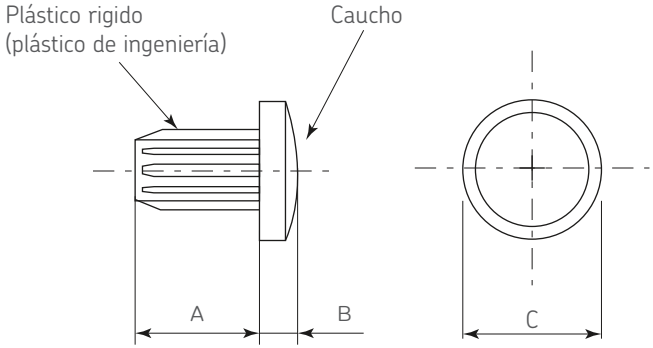

Notas de instalación

1) BI-MATERIAL es el resultado de una tecnología particular que permite la unión de dos materiales diferentes al mismo tiempo, uno rígido y el otro suave, la parte dura permite una colocación fácil y segura, y la parte suave absorbe sensiblemente más el impacto que cualquier caucho.

Dimensiones generales

A	B	C
8	2,5	8,8

Dimensiones expresadas en: mm (Medidas de referencia para su instalación. Se puede generar cambios a la información publicada en este documento sin previo aviso)