HOJA TÉCNICA DE PRODUCTO

05.08

VARIOS

Inserto type D znp M4x10



Código: 0508-090 **Material:** Zamac **Acabado:** Zinc plateado **Uso y aplicación:** Refuerzo para precisión en la instalación de herrajes **Unidad de medida:** Pieza

Diagrama de ensamble

Perforación:

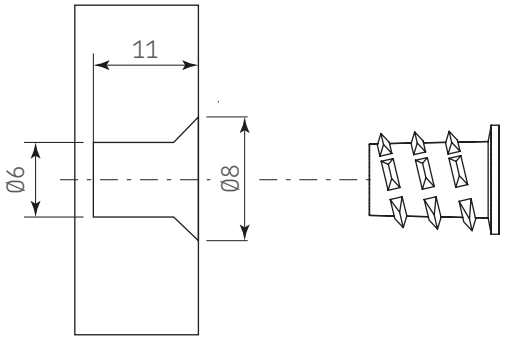

Ejemplo de aplicación:

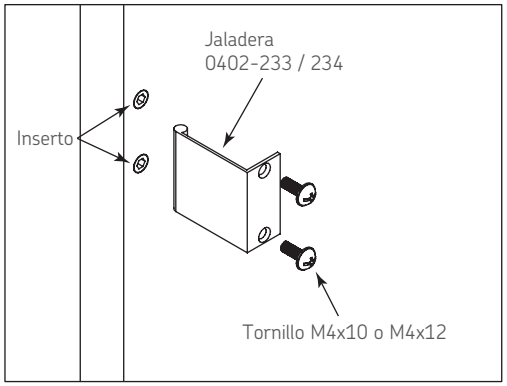

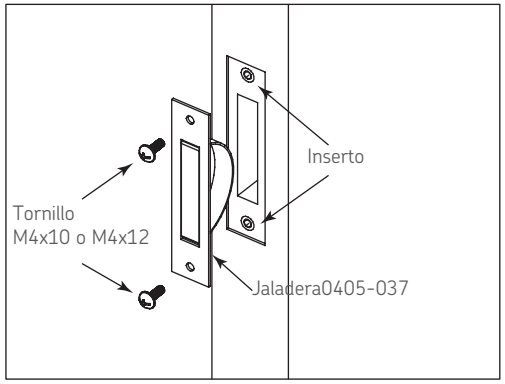

Diagrama de producto

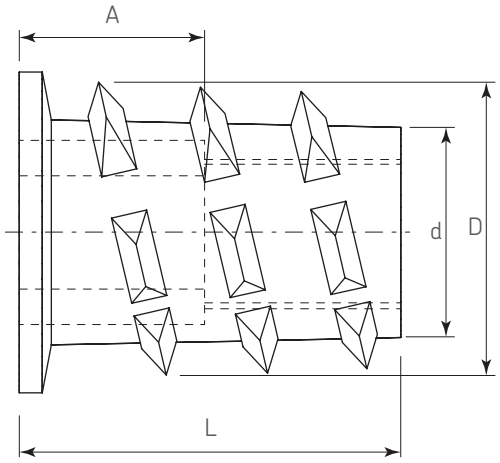

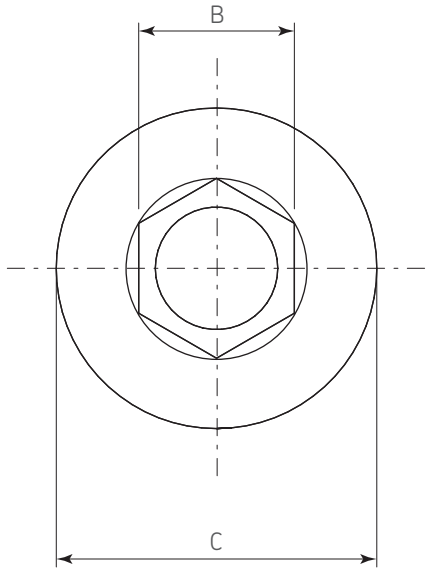

Dimensiones generales

	A	B	C	d	D	L
Min.	3,70	4,00	8,38	5,49	7,85	9,5
Max	3,90	4,20	8,42	5,53	7,90	10,5

Dimensiones expresadas en: mm (Medidas de referencia para su instalación. Se puede generar cambios a la información publicada en este documento sin previo aviso)