HOJA TÉCNICA DE PRODUCTO

04.02

CONTEMPORÁNEO

Jaladera



Código: Ver tabla (dimensiones generales)

Acabado: Níquel cepillado

Tornillo: M4 x 25

Unidad de medida: Pieza

Diagrama de ensamble

Herraje adicional 0508-003 Cubierta blanca p/tornillo de jaladera

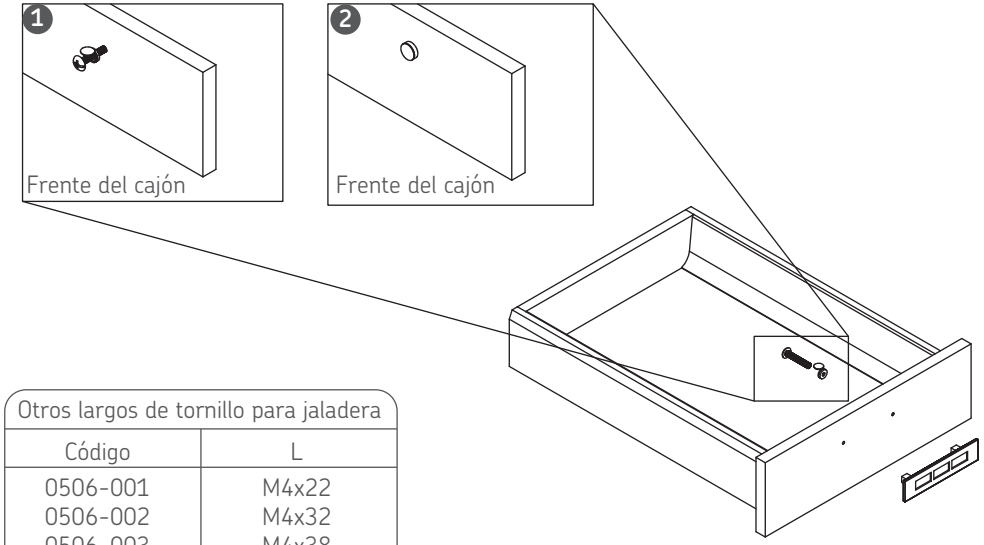

Otros largos de tornillo para jaladera

Código	L
0506-001	M4x22
0506-002	M4x32
0506-003	M4x38
0506-004	M4x45

Vista frontal del cajón

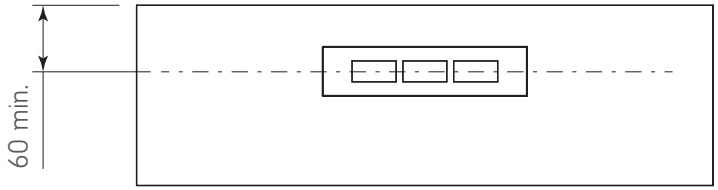

Diagrama de producto

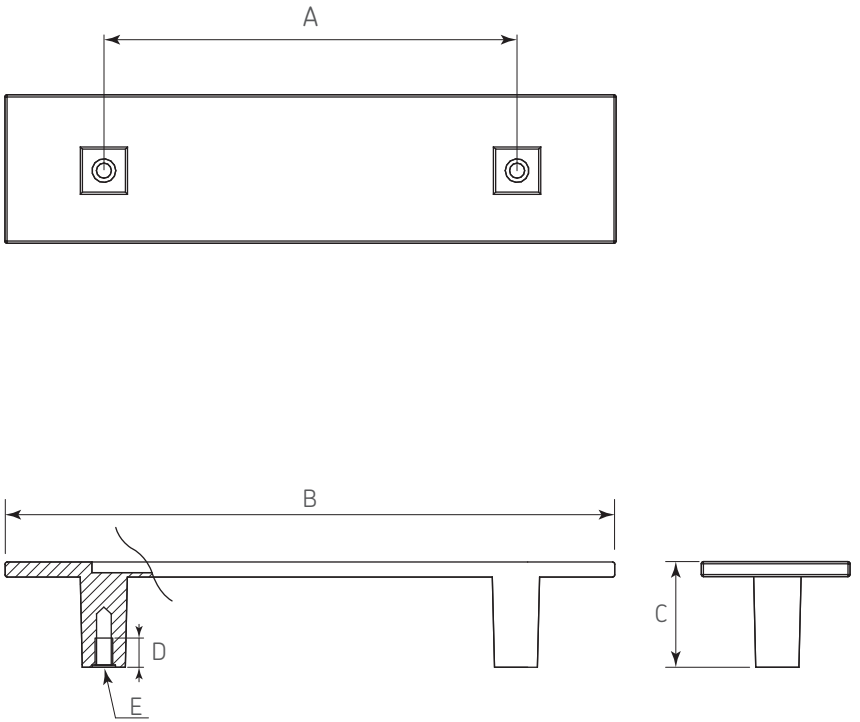

Dimensiones generales

Código	A	B	C	D	E
0402-689	96	142	24,5	5	M4
0402-690	160	204	24,5	5	M4

Dimensiones expresadas en: mm (Medidas de referencia para su instalación. Se puede generar cambios a la información publicada en este documento sin previo aviso)