HOJA TÉCNICA DE PRODUCTO

12.09

PERFIL JALADERA

Cubierta Gola para LED



Código: 1209-133 **Material:** ABS **Unidad de medida:** pieza

Diagrama de instalación:

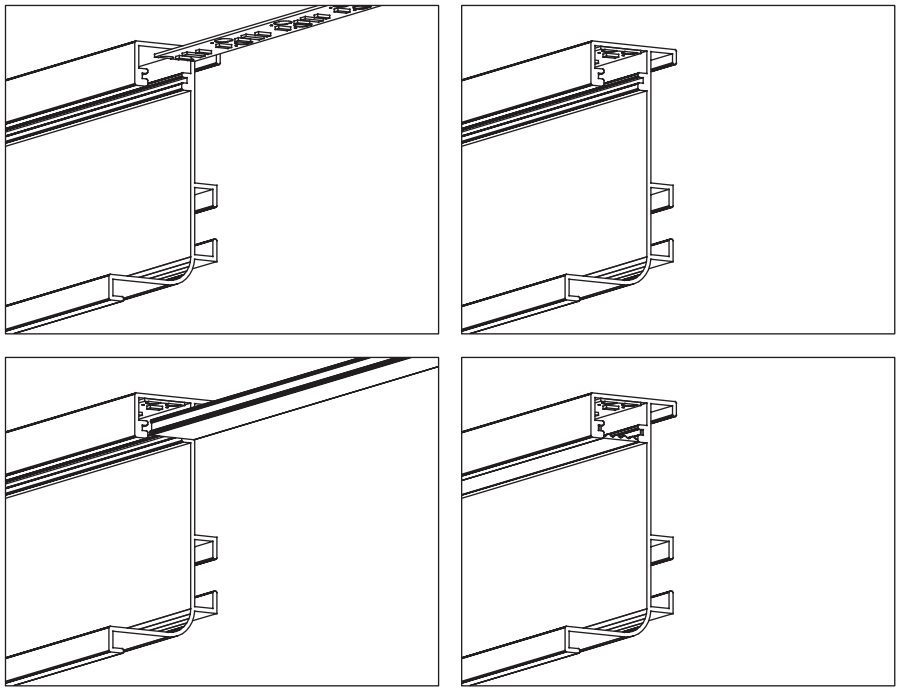

Diagrama de Producto:

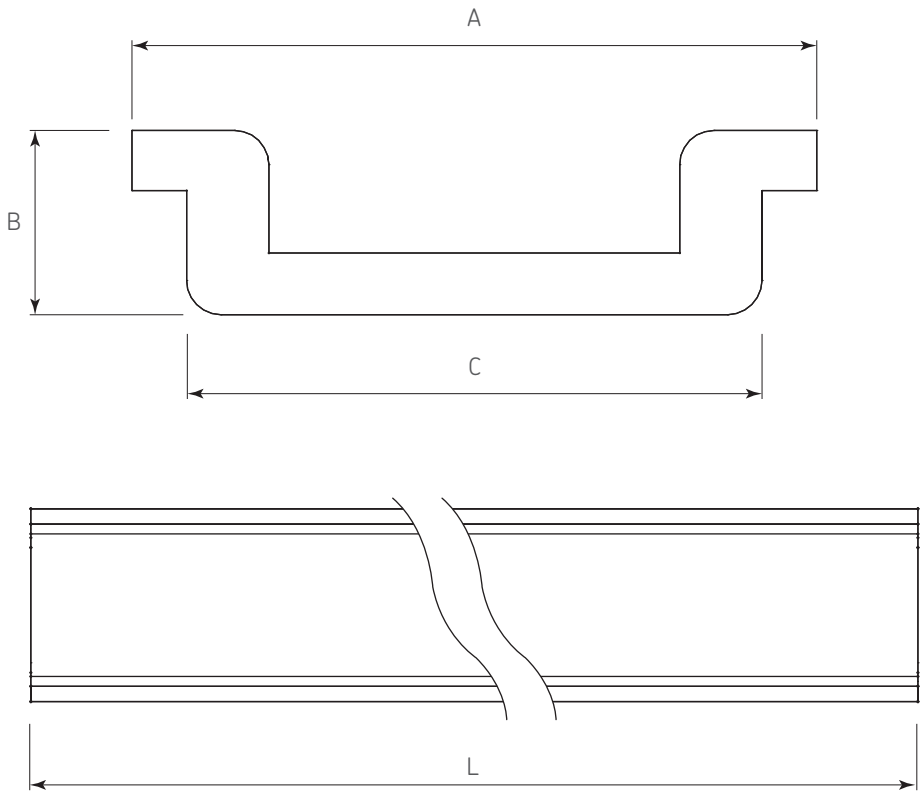

Herraje complementario (venta por separado)

Código	Descripción
1209-127	Perfil oculto Gola sencillo para iluminación LED Anodizado mate H=57.3 L=3000mm
1209-128	Perfil oculto Gola sencillo para iluminación LED Negro mate H=57.3 L=3000mm
1209-129	Perfil oculto Gola sencillo para iluminación LED Champagne mate H=57.3 L=3000mm
1209-130	Perfil oculto Gola doble para iluminación LED Anodizado mate H=73.3 L=3000mm
1209-131	Perfil oculto Gola doble para iluminación LED Negro mate H=73.3 L=3000mm
1209-132	Perfil oculto Gola doble para iluminación LED Champagne mate H=73.3 L=3000mm

Dimensiones generales

L	A	B	C
3 000	10	2,5	8

Dimensiones expresadas en: mm (Medidas de referencia para su instalación. Se puede generar cambios a la información publicada en este documento sin previo aviso)