HOJA TÉCNICA DE PRODUCTO

12.10

ORGANIZADORES

Soporte divisor aluminio L=485mm total



Código: 1210-109 **Material:** Aluminio **Uso y aplicación:** Se ajusta a cualquier corredera de tipo integral o de doble parede de Cerrajes. **Herraje complemtario:** 1210-006 1210-007 **Unidad de medida:** pieza

Diagrama de instalación:

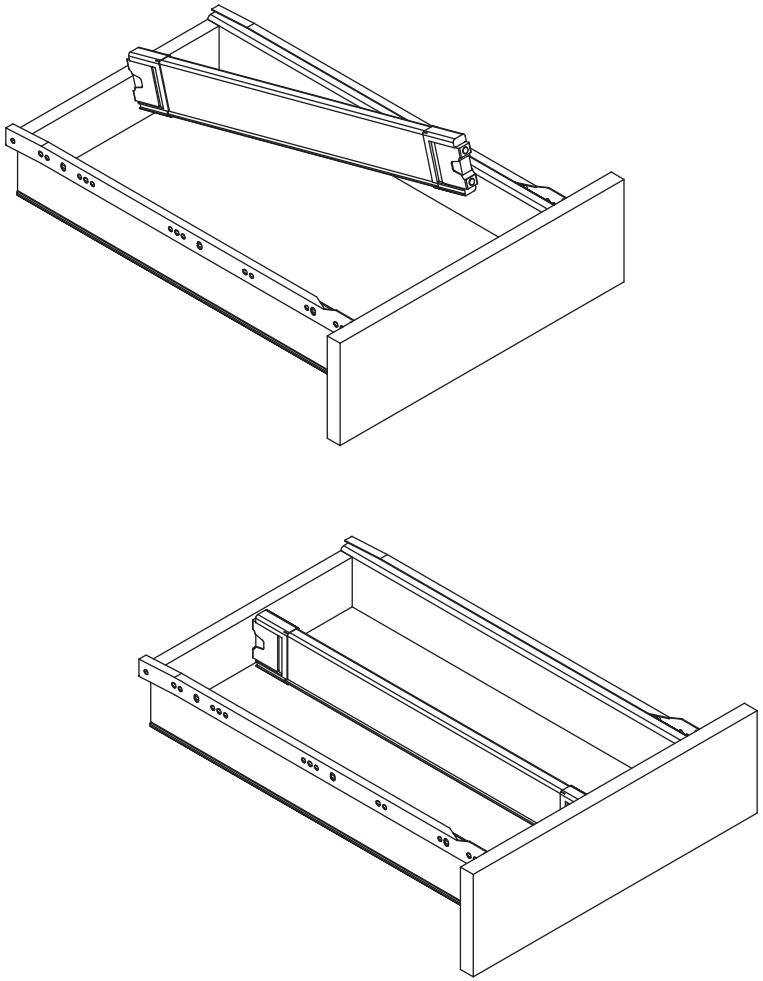

Diagrama de Producto:

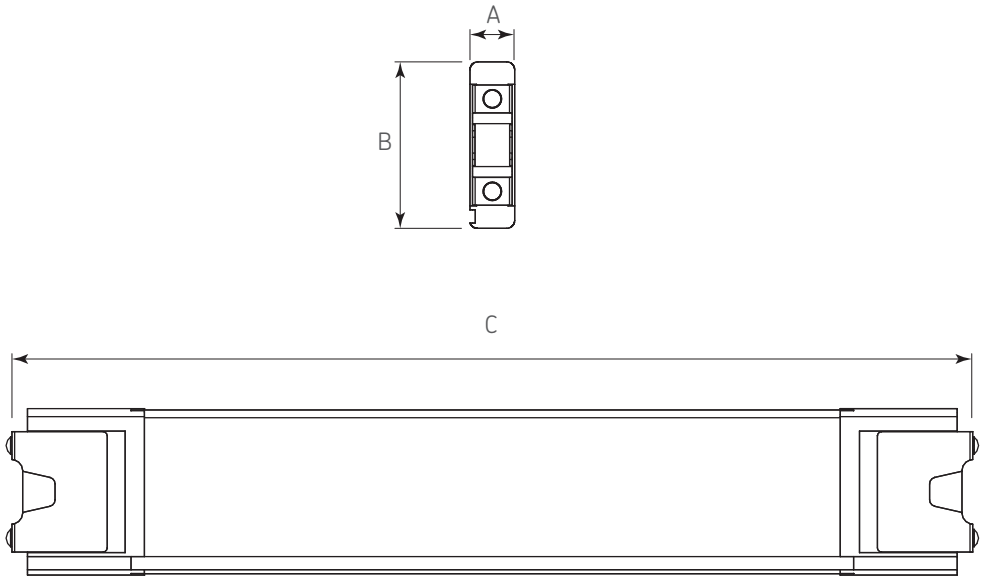

Dimensiones Generales		
A	B	C
13,5	63	485

Dimensiones expresadas en: mm (Medidas de referencia para su instalación. Se puede generar cambios a la información publicada en este documento sin previo aviso)