HOJA TÉCNICA DE PRODUCTO

12.05

MENSULAS Y SOPORTES

Mensula "PEKI" niquel para cristal 4-10mm bloqueo con tornillo



Codigo: 1205-074

Material: Zamac
Caucho

Acabado: Niquel

Unidad de medida: ciento

Diagrama de instalación:

Perforación lateral del mueble

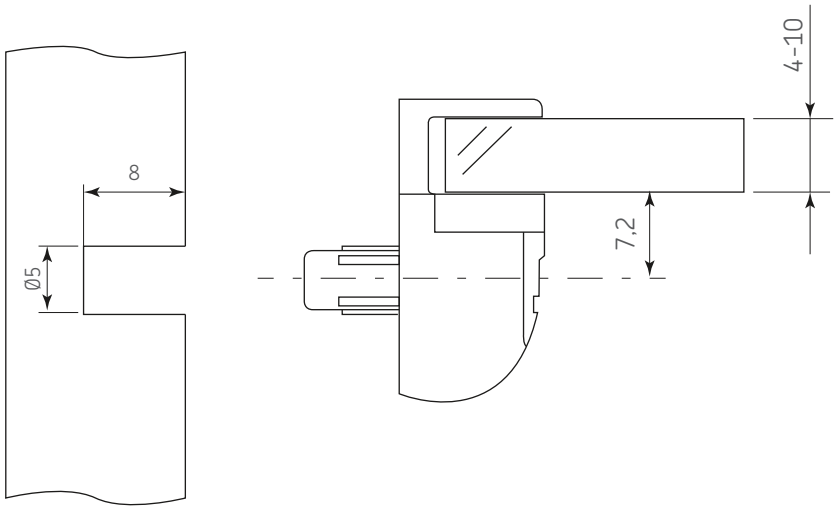

Diagrama de Producto :

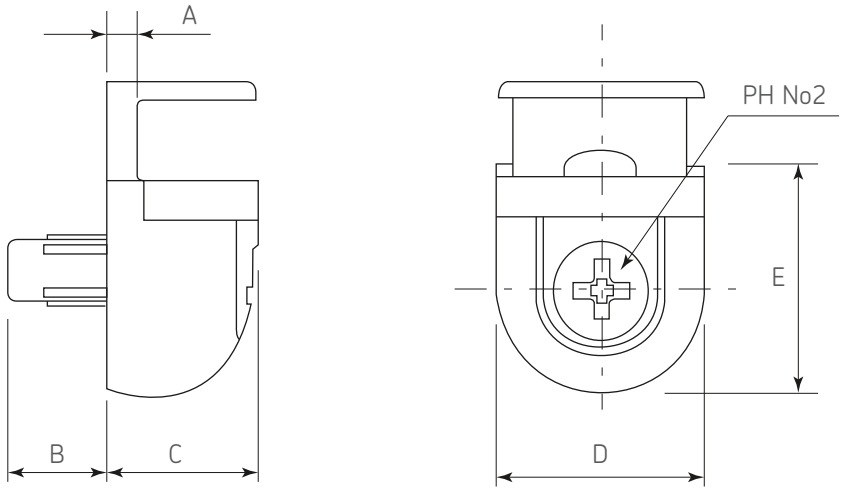

1 **a)** Retirar el soporte superior de la mensula e insertar en la perforación realizada al lateral del mueble.
b) Insertar diagonalmente el cristal y colocar sobre las mensulas.

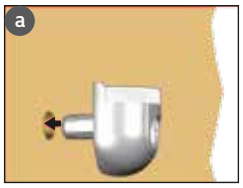

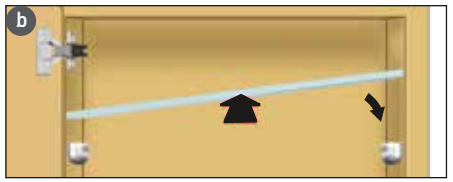

Dimensiones generales

A	B	C	D	E
3	7,8	12	17	17

Dimensiones expresadas en: mm

(Medidas de referencia para su instalación. Se puede generar cambios a la información publicada en este documento sin previo aviso)

HOJA TÉCNICA DE PRODUCTO

12.05

MENSULAS Y SOPORTES

Mensula "PEKI" niquel para cristal 4-10mm bloqueo con tornillo



Diagrama de instalación:

2 Ajustar la altura del soporte superior según el espesor del cristal

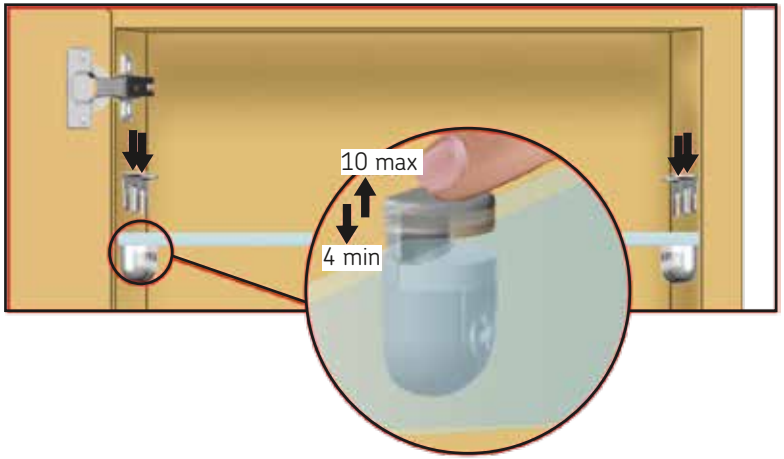

3 Girar el tornillo 90° hacia la derecha para asegurar el cristal.

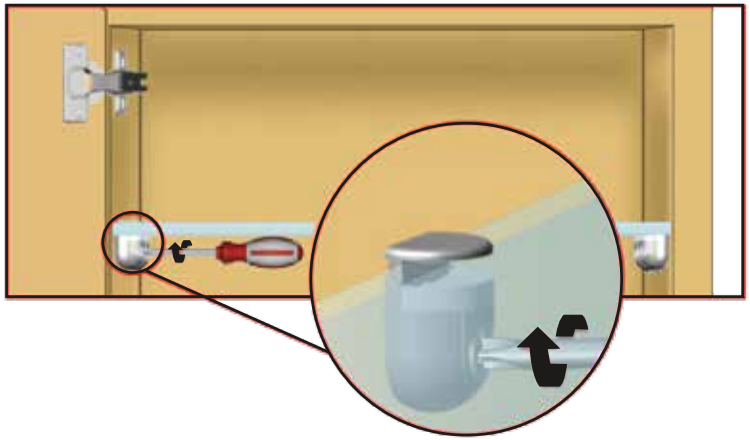

4 Para desmontar girar el tornillo hacia la izquierda, retirar el soporte superior de la mensula y posteriormente el cristal.

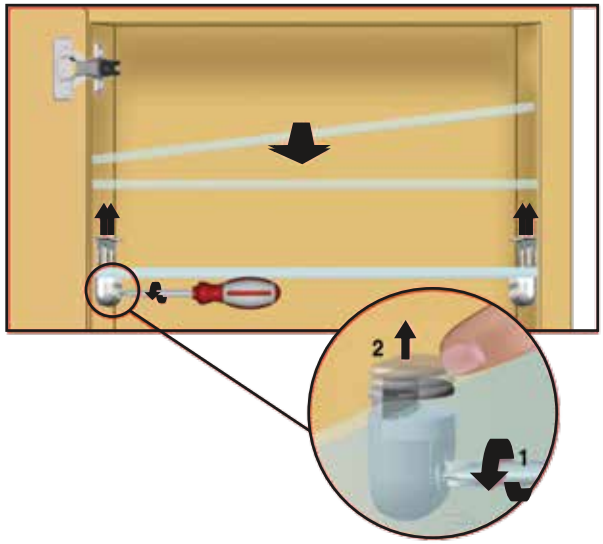

Dimensiones expresadas en: mm (Medidas de referencia para su instalación. Se puede generar cambios a la información publicada en este documento sin previo aviso)

FT-1205-074 Rev. 2