HOJA TÉCNICA DE PRODUCTO

12.09

PERFIL JALADERA

Escuadra de Fijación Gola Plano



Código: 1209-121 **Material:** Zamac **Unidad de medida:** pieza

Diagrama de instalación:

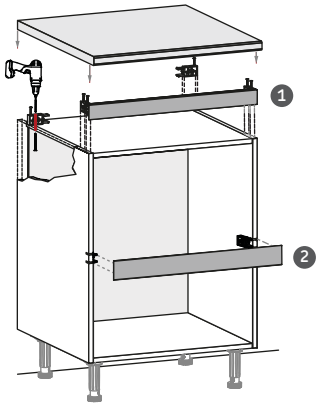

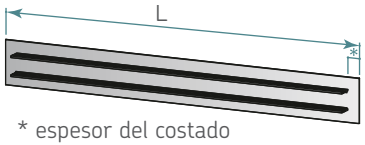

* espesor del costado

Opción 1

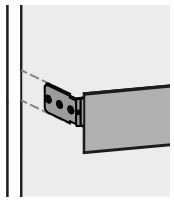

escuadra de fijación

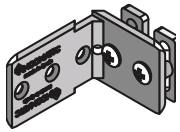

Opción 2

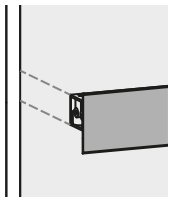

clip gola

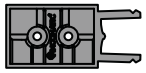

Diagrama de Producto:

Tornillo (2 piezas)

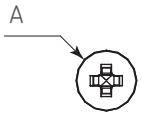

Escuadra (1 pieza)

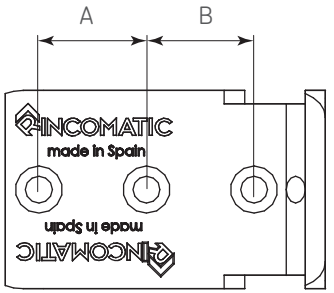

Tuerca (2 piezas)

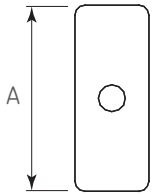

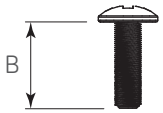

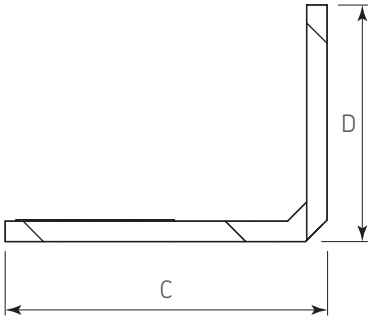

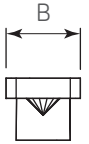

Herraje complementario (venta por separado)

Ref.	Código	Descripción
1	1209-114	Perfil GOLA Plano Superior/Lateral 19 Plata Mate 3000mm
	1209-115	Perfil GOLA Plano Intermedio/Central 19 Plata Mate 3000mm
2	1209-116	Perfil GOLA Plano Superior/Lateral 19 Negro Mate anodizado 3000mm
	1209-117	Perfil GOLA Plano Intermedio/Central 19 Negro Mate anod. 3000 mm. Plastificado

Dimensiones generales

	A	B	C	D
Tornillo	ø9	13	-	-
Escuadra	16	16	47,5	35
Tuerca	27,5	11	-	-

Dimensiones expresadas en: mm (Medidas de referencia para su instalación. Se puede generar cambios a la información publicada en este documento sin previo aviso)

FT-1209-121 Rev. 1