HOJA TÉCNICA DE PRODUCTO

04.02

MODERNO

Jaladera de barra



Código: Ver Tabla (Dimensiones general) **Material:** Acero inoxidable 304 **Acabado:** Inox **Tornillo:** M4x25 **Unidad de medida:** Pieza

Herraje adicional 0508-003 Cubierta blanca p/tornillo de jaladera

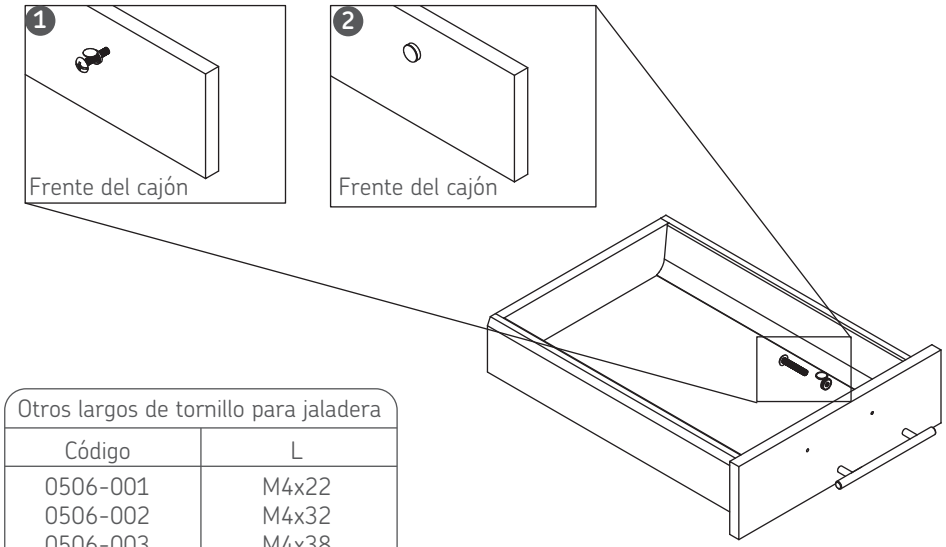

Otros largos de tornillo para jaladera

Código	L
0506-001	M4x22
0506-002	M4x32
0506-003	M4x38
0506-004	M4x45

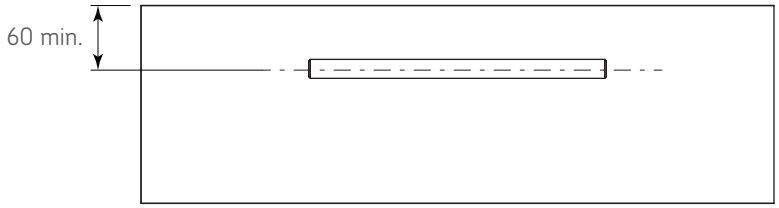

Diagrama de Producto:

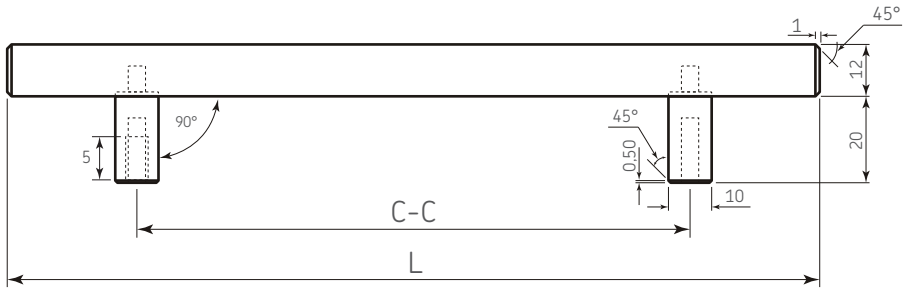

Dimensiones Generales

Código	C-C	L	Cuerda
0402-651	96	154	M4
0402-652	128	188	M4
0402-653	160	220	M4
0402-654	192	252	M4
0402-655	256	316	M4
0402-656	128	192	M4
0402-657	256	320	M4
0402-658	352	416	M4
0402-659	544	608	M4

Dimensiones expresadas en: mm (Medidas de referencia para su instalación. Se puede generar cambios a la información publicada en este documento sin previo aviso)