HOJA TÉCNICA DE PRODUCTO

09.03

LED'S

Clip de instalación para perfiles



Código: 0903-065

Material: Acero Inoxidable

Unidad de medida: pieza

Diagrama de instalación:

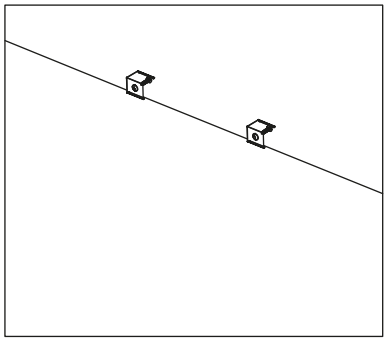

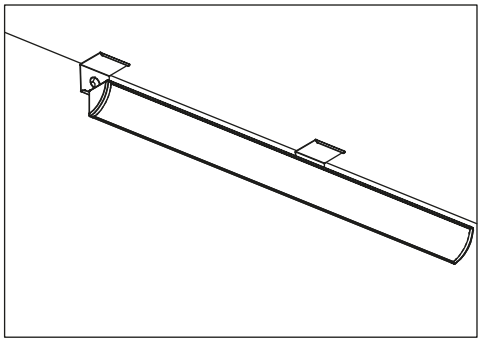

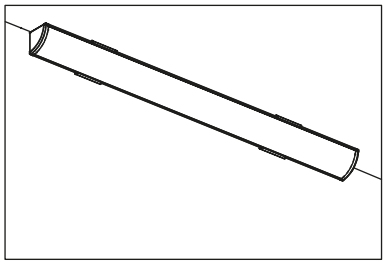

Diagrama de Producto:

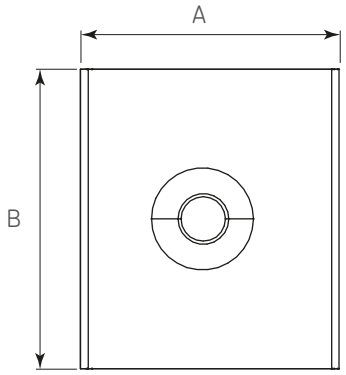

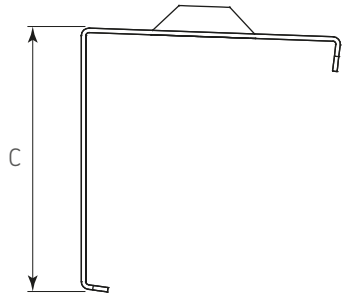

Herraje complementario (venta por separado):

Código	Descripción
0903-063	Perfil de aluminio sobrepuesto para ángulos, 15x15mm L=2500mm Negro con difusor
0903-070	Perfil de aluminio sobrepuesto para ángulos, 15x15mm L=2500mm Aluminio con difusor

Dimensiones generales		
A	B	C
20	17,5	17,5

Dimensiones expresadas en: mm (Medidas de referencia para su instalación. Se puede generar cambios a la información publicada en este documento sin previo aviso)