HOJA TÉCNICA DE PRODUCTO

12.04

PATAS Y ESTRUCTURAS

Perfil Sistema de entrepaños 20x20mm



Código: 1204-117 **Material:** Aluminio 6063 **Acabado:** Negro mate **Unidad de medida:** Pieza

Ejemplo de instalación:

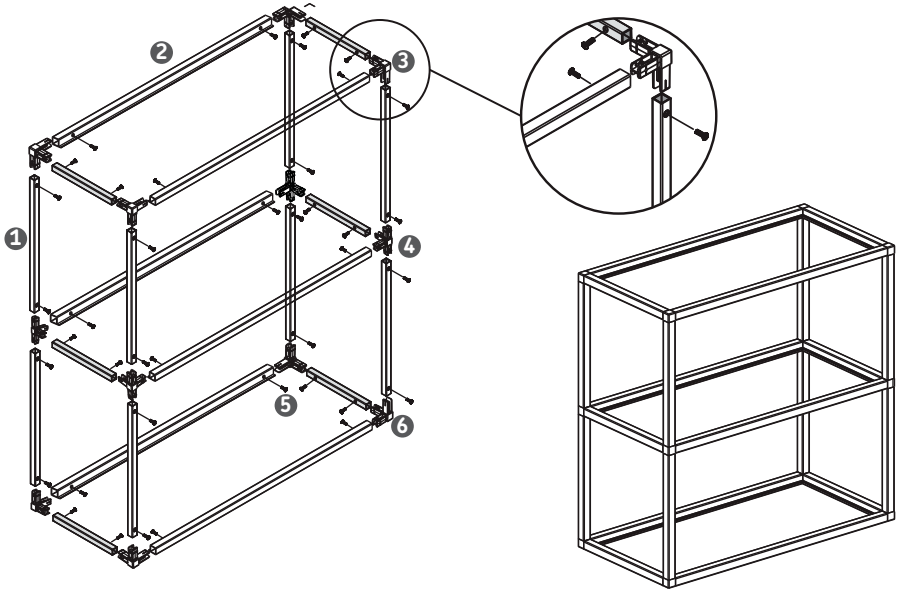

Diagrama de Producto:

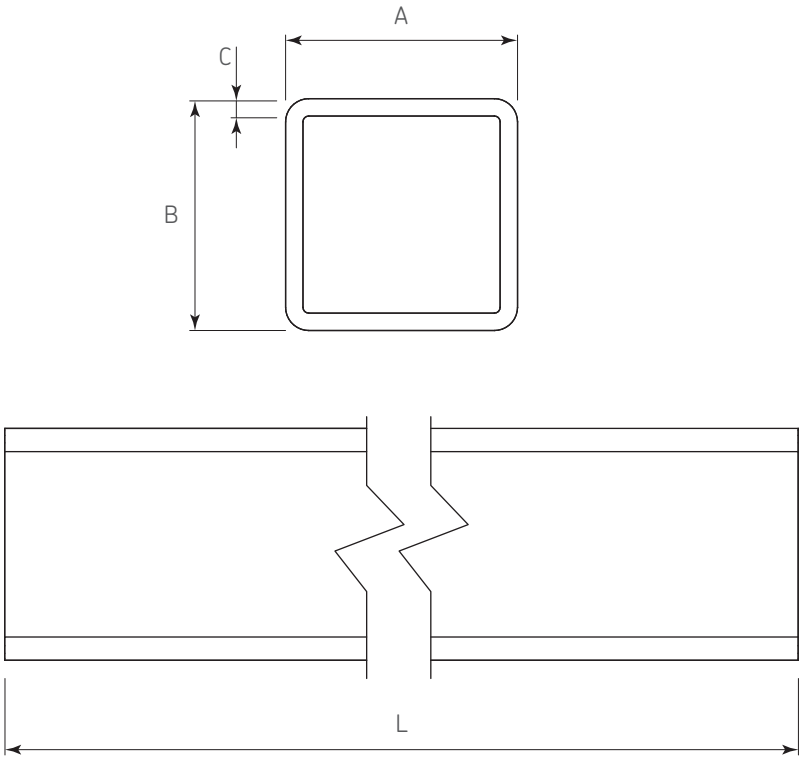

Herraje complementario

Ref.	Código	Descripción
1	1204-117	Perfil Sistema de entrepaños 20x20mm Negro mate 3mts
2	1204-118	Perfil Sistema de entrepaños 20x20mm con soporte Negro mate 3mts
	1204-119	Unión 2 lados para sistema 20x20mm
3	1204-120	Unión 3 lados para sistema 20x20mm
4	1204-121	Unión 4 lados para sistema 20x20mm
	1204-122	Unión 5 lados para sistema 20x20mm
5	1204-123	Tornillo M4x10mm para sistema de entrepaños 20x20mm
	1204-124	Empaque para cristal sistema 20x20mm
	1204-125	Pin de retención para panel de vista posterior para sistema 20x20mm
6	1204-126	Unión 3 lados para nivelador sistema 20x20mm
	1204-127	Unión 4 lados para nivelador sistema 20x20mm
	1204-128	Nivelador a piso para sistema 20x20mm

Dimensiones generales

A	B	C	L
20	20	1,5	3 000

Dimensiones expresadas en: mm (Medidas de referencia para su instalación. Se puede generar cambios a la información publicada en este documento sin previo aviso)