HOJA TÉCNICA DE PRODUCTO

12.04

PATAS Y ESTRUCTURAS

Unión 4 lados para sistema 20x20mm



Código: Ver tabla (dimensiones generales) **Material:** Aluminio **Acabado:** Negro mate **Unidad de medida:** Pieza

Ejemplo de instalación:

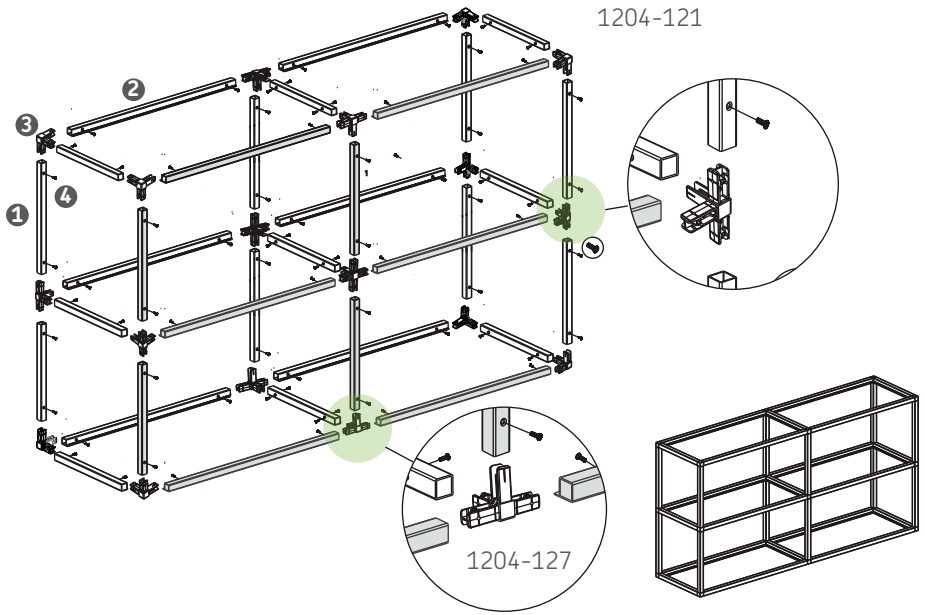

Diagrama de Producto:

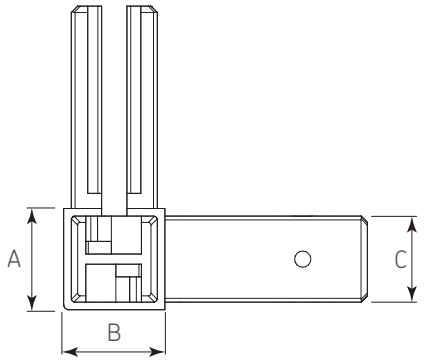

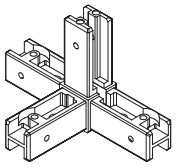

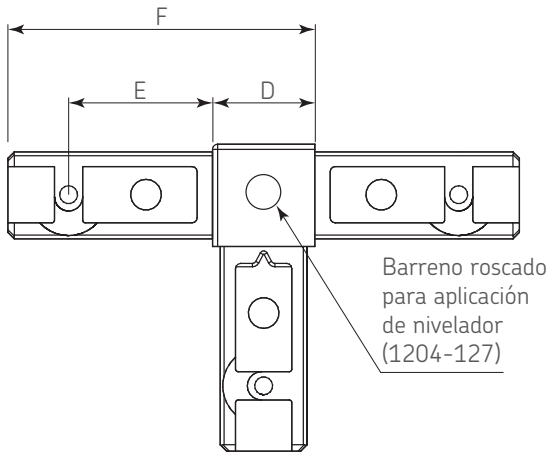

Herraje complementario

Ref.	Código	Descripción
❶	1204-117	Perfil Sistema de entrepaños 20x20mm Negro mate 3mts
❷	1204-118	Perfil Sistema de entrepaños 20x20mm con soporte Negro mate 3mts
	1204-119	Unión 2 lados para sistema 20x20mm
❸	1204-120	Unión 3 lados para sistema 20x20mm
	1204-122	Unión 5 lados para sistema 20x20mm
❹	1204-123	Tornillo M4x10mm para sistema de entrepaños 20x20mm
	1204-124	Empaque para cristal sistema 20x20mm
	1204-125	Pin de retención para panel de vista posterior para sistema 20x20mm
	1204-126	Unión 3 lados para nivelador sistema 20x20mm
	1204-128	Nivelador a piso para sistema 20x20mm

Dimensiones generales

Código	Aplicación	A	B	C	D	E	F
1204-121	Conexión	20	20	17	20	27	60
1204-127	Para nivelador	20	20	17	20	27	60

Dimensiones expresadas en: mm (Medidas de referencia para su instalación. Se puede generar cambios a la información publicada en este documento sin previo aviso)