HOJA TÉCNICA DE PRODUCTO

12.08

ZOCLOS

Zoclo para iluminación LED con cubierta difusora y sello

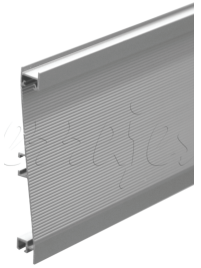

Código: Ver tabla (dimensiones generales) Material: Aluminio 6063 Temple: T5 Acabado: Ver tabla (dimensiones generales) Unidad de medida: pieza

Diagrama de instalación:

Difusor

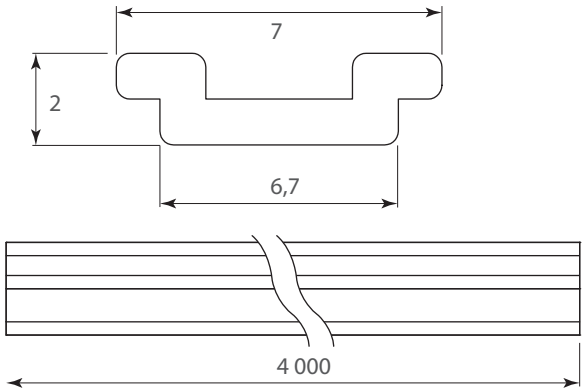

Sello

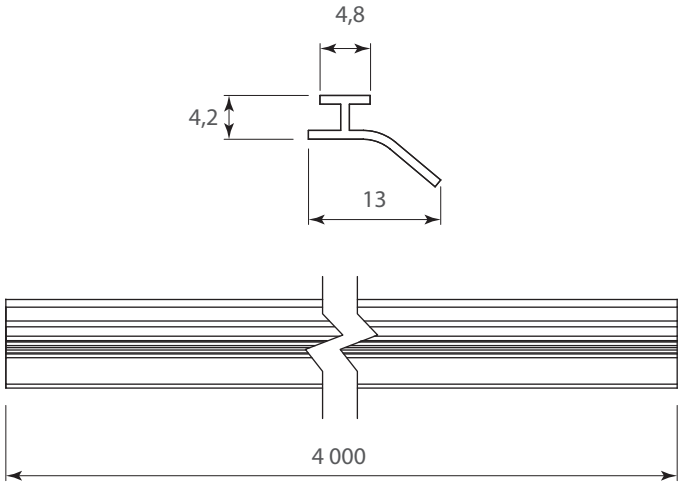

Diagrama de Producto:

Perfil

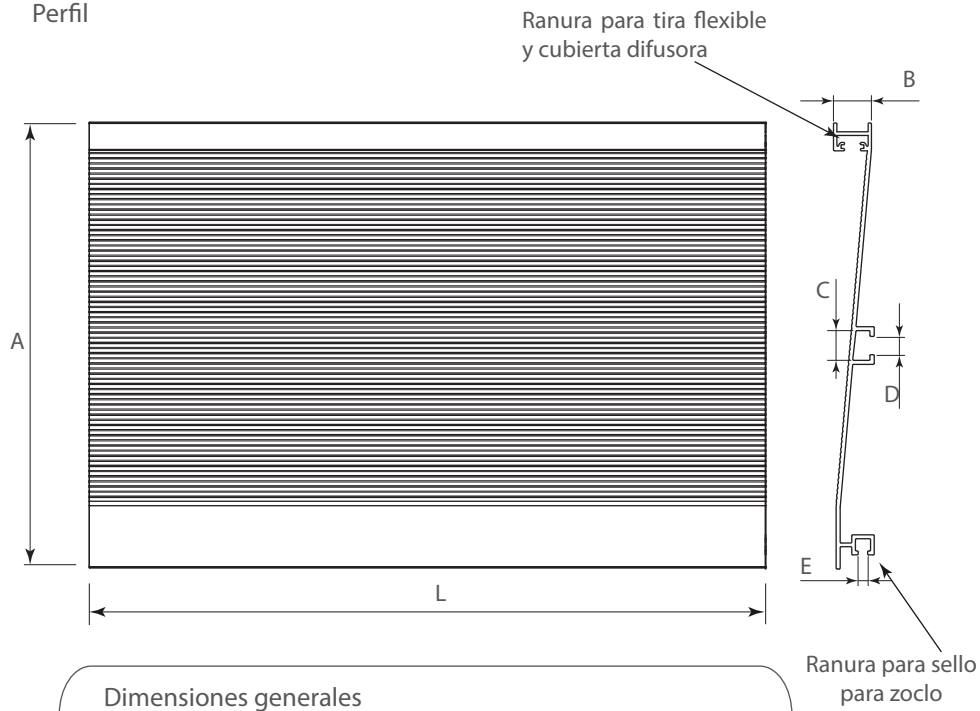

Dimensiones generales

Código	Acabado	L	A	B	C	D	E
1208-066	Anodizado mate	4 000	150	12,5	9,8	6	3,1
1208-067	Negro mate	4 000	150	12,5	9,8	6	3,1
1208-068	Champagne mate	4 000	150	12,5	9,8	6	3,1
1208-069	Gris mate	4 000	150	12,5	9,8	6	3,1
1208-070	Anodizado mate	4 000	100	12,5	9,8	6	3,1
1208-071	Negro mate	4 000	100	12,5	9,8	6	3,1
1208-072	Champagne mate	4 000	100	12,5	9,8	6	3,1
1208-073	Gris mate	4 000	100	12,5	9,8	6	3,1

Dimensiones expresadas en: mm (Medidas de referencia para su instalación. Se puede generar cambios a la información publicada en este documento sin previo aviso)

HOJA TÉCNICA DE PRODUCTO

12.08

ZOCLOS

Zoclo para iluminación LED con cubierta difusora y sello

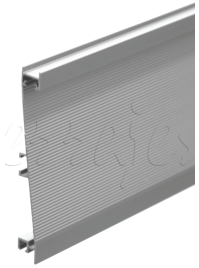

Herraje complementario (no incluído):

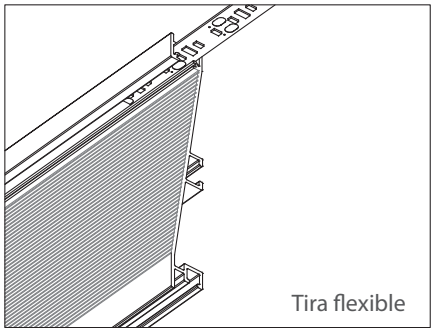

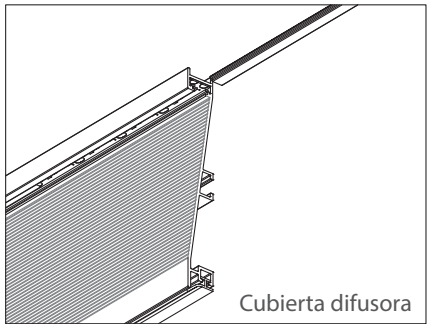

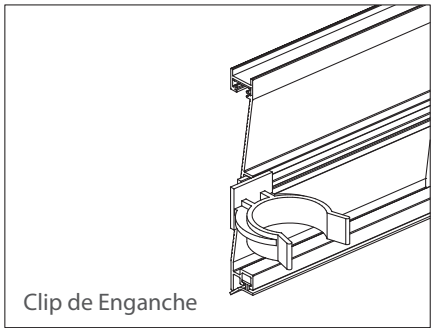

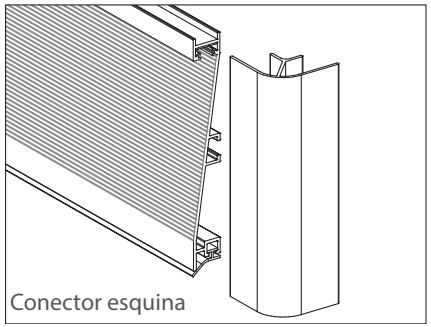

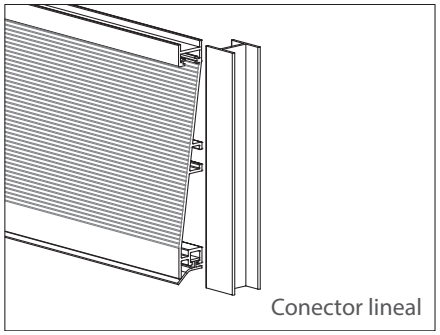

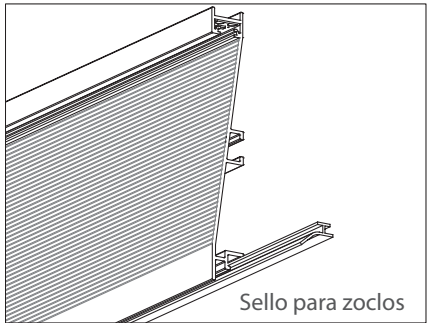

Herraje complementario

Descripción	H 100	H 150
Conector lineal Anodizado mate	1208-018	1208-021
Conector lineal Negro Mate	1208-024	1208-027
Conector lineal Champagne mate	1208-030	1208-033
Conector lineal Gris Mate	1208-036	1208-039
Conector esquina Anodizado mate	1208-019	1208-022
Conector esquina Negro Mate	1208-025	1208-028
Conector esquina Champagne mate	1208-031	1208-034
Conector esquina Gris Mate	1208-037	1208-040
Pata plástica	1208-042	1208-003
Clip de enganche	0208-044	

Descripción	60 led´s	120 led´s
Tira flexible luz fria	0903-030	0903-049
Tira flexible luz calida	0903-072	0903-073
Controlador 50w	0904-007	
Controlador 80w	0904-008	

Dimensiones expresadas en: mm (Medidas de referencia para su instalación. Se puede generar cambios a la información publicada en este documento sin previo aviso)