HOJA TÉCNICA DE PRODUCTO

09.03

LED'S

Perfil de aluminio embutido (18mm) 15x8mm L=2500mm con difusor



Código: Ver tabla (dimensiones generales) **Material:** Aluminio **Acabado:** Ver tabla (dimensiones generales) **Largo total:** 2 500 **Unidad de medida:** pieza

Diagrama de instalación:

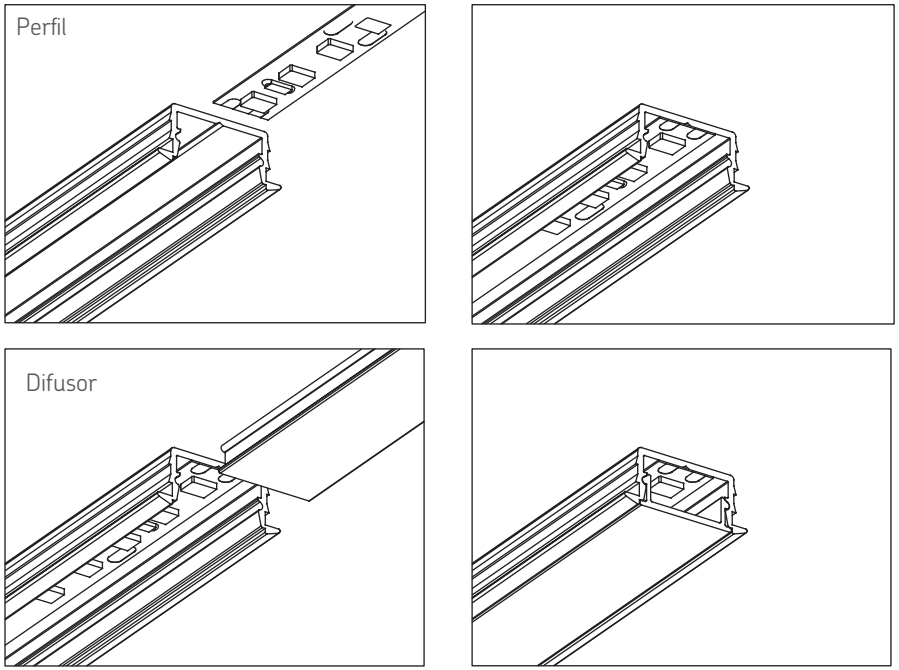

Perforación para embutir

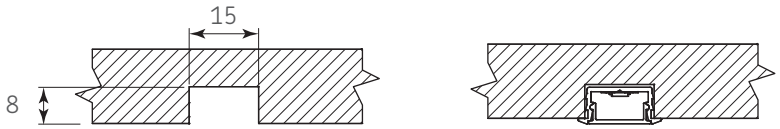

Diagrama de Producto:

Perfil

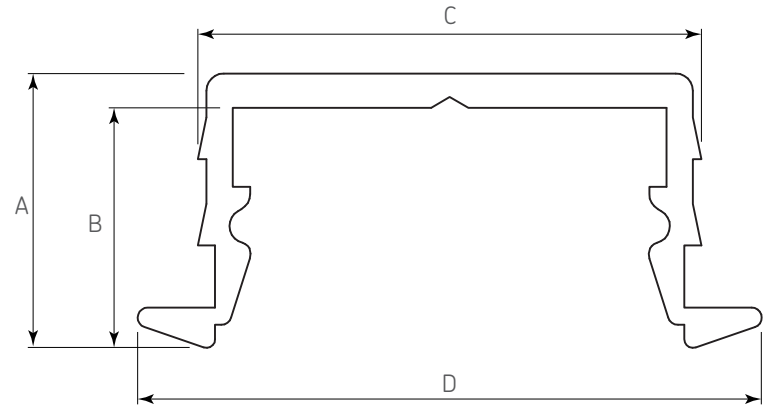

Difusor

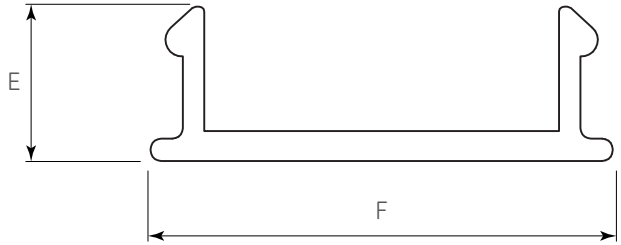

Dimensiones generales

Código	Acabado	A	B	C	D	E	F
0903-060	Negro	8	7,5	15	18	4,5	13,5
0903-068	Aluminio	8	7,5	15	18	4,5	13,5

Dimensiones expresadas en: mm (Medidas de referencia para su instalación. Se puede generar cambios a la información publicada en este documento sin previo aviso)

HOJA TÉCNICA DE PRODUCTO

09.03

LED'S

Perfil de aluminio embutido (18mm) 15x8mm L=2500mm con difusor



Diagrama de Instalación

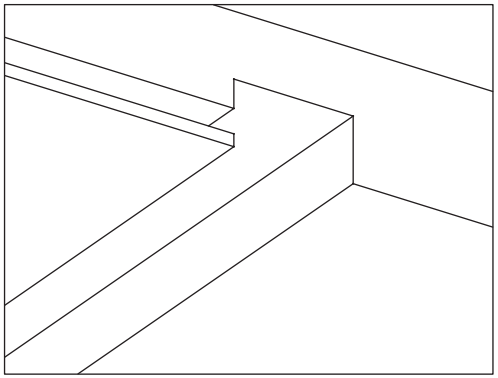

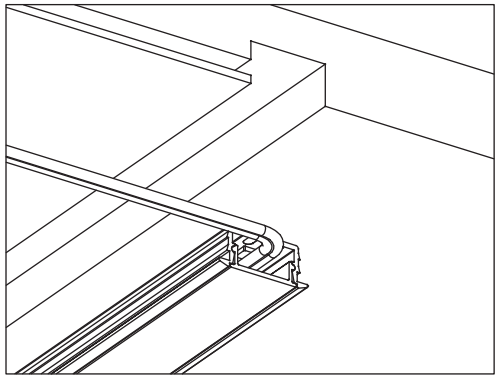

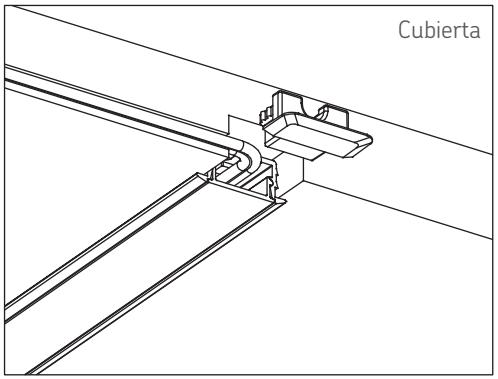

Herrajes complementario (venta por separado):

Código	Descripción
0903-030	Tira flexible para iluminación fija de interiores LED, 5 metros, DC12/24V, 9W/m, 120 LED/metro IP20
0903-049	Tira flexible luz fria p/iluminación fija interiores LED, 5 metros, 6500k, DC12/24V, 9W/m, 120 led/m
0903-061	Cubierta negra para perfil 0903-060
0903-069	Cubierta gris para perfil 0903-068

Dimensiones expresadas en: mm (Medidas de referencia para su instalación. Se puede generar cambios a la información publicada en este documento sin previo aviso)