HOJA TÉCNICA DE PRODUCTO

12.08

ZOCLOS

Zoclo para iluminación LED



Código: Ver tabla (dimensiones generales) **Material:** Aluminio 6063 **Temple:** T5 **Acabado:** Ver tabla (dimensiones generales) **Unidad de medida:** pieza

Diagrama de instalación:

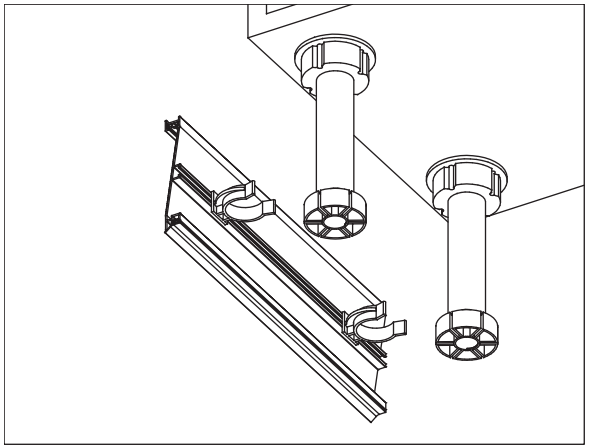

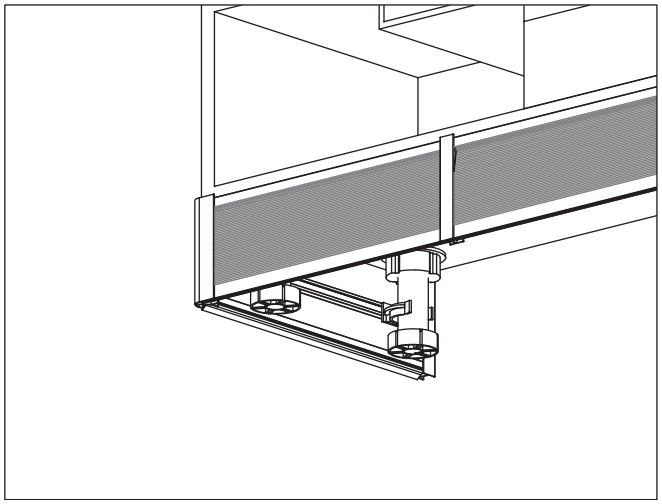

Diagrama de Producto:

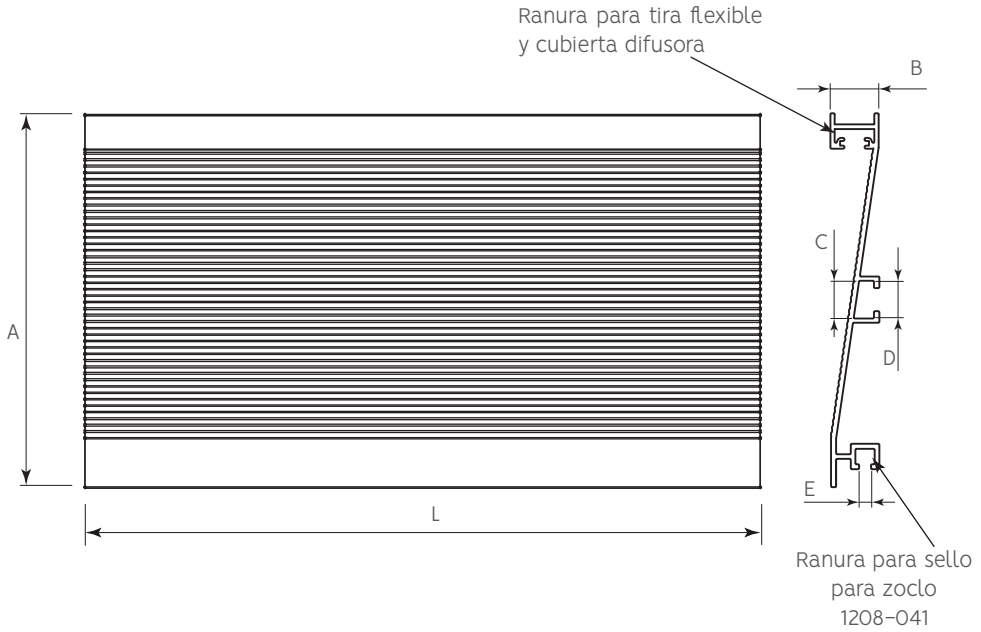

Dimensiones generales

Código	Acabdo	L	A	B	C	D	E
1208-047	Anodizado mate	4 000	100	12,5	9,8	6	3.1
1208-048	Negro mate	4 000	100	12,5	9,8	6	3.1
1208-049	Champagne mate	4 000	100	12,5	9,8	6	3.1
1208-050	Gris mate	4 000	100	12,5	9,8	6	3.1

Dimensiones expresadas en: mm (Medidas de referencia para su instalación. Se puede generar cambios a la información publicada en este documento sin previo aviso)

HOJA TÉCNICA DE PRODUCTO

12.08

ZOCLOS

Zoclo para iluminación LED



Herraje complementario (no incluído):

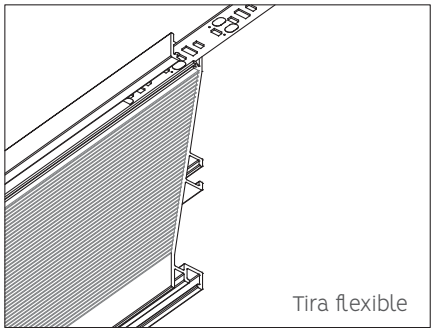

Tira flexible

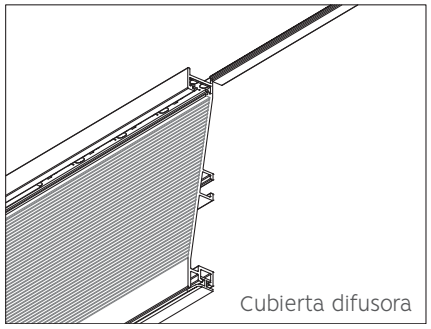

Cubierta difusora

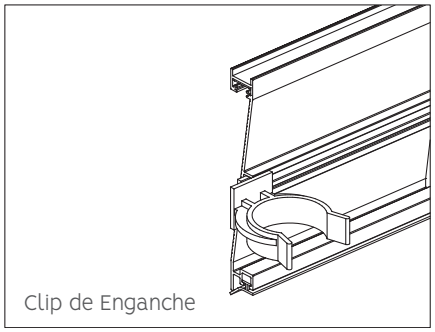

Clip de Enganche

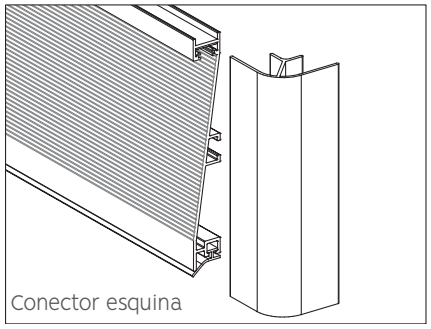

Conector esquina

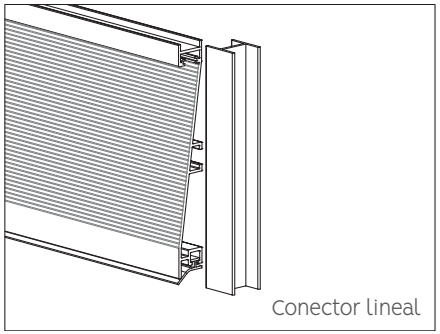

Conector lineal

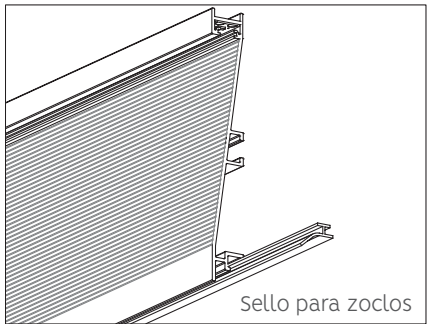

Sello para zoclos

Herraje complementario

Código	Descripción
0208-044	Clip de enganche para pata y zoclo plástico
0903-030	Tira flexible para iluminación fija de interiores LED, 5 metros, DC12/24V, 9W/m, 120 LED/metro IP20
0903-049	Tira flexible luz fria p/iluminación fija interiores LED, 5 metros, 6500k, DC12/24V, 9W/m, 120 led/m
1204-100	Pata plástica h=100-140mm
1208-042	Pata regulable con base integrada H100mm ajuste +15 -5
1208-018	Conector lineal para zoclo 100mm Anodizado mate
1208-024	Conector lineal para zoclo 100mm Negro Mate
1208-030	Conector lineal para zoclo 100mm Champagne mate
1208-036	Conector lineal para zoclo 100mm Gris Mate
1208-019	Conector esquina para zoclo 100mm Anodizado mate
1208-025	Conector esquina para zoclo 100mm Negro Mate
1208-031	Conector esquina para zoclo 100mm Champagne mate
1208-037	Conector esquina para zoclo 100mm Gris Mate
1208-041	Sello para zoclos 1208-017/020/023/026/029/032/035/038 L=4m
1208-051	Cubierta difusora para zoclo con iluminación LED L=4000mm

Dimensiones expresadas en: mm (Medidas de referencia para su instalación. Se puede generar cambios a la información publicada en este documento sin previo aviso)