HOJA TÉCNICA DE PRODUCTO

11.03

SISTEMAS CORREDIZOS

Sistema corredizo K 50 kg para closet



Código: 1103-041 | Material: Acero | Material Rodadura: Nylon | Espesor de puerta: 19 -28 | Capacidad de carga: 50kg | Unidad de medida: juego

Diagrama de instalación:

Vista lateral

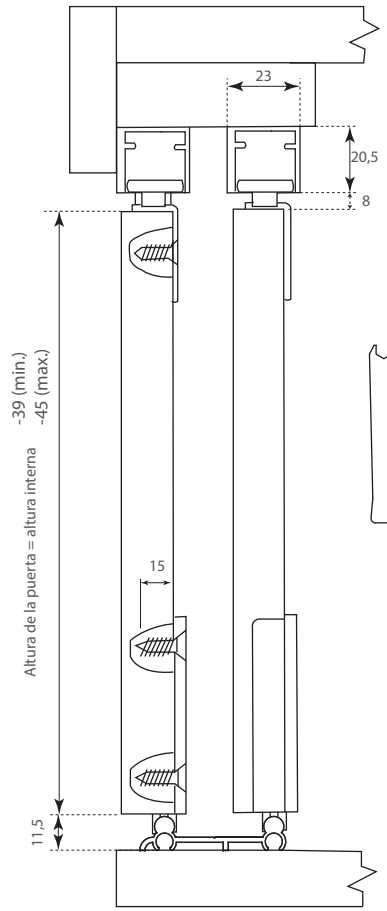

Vista frontal

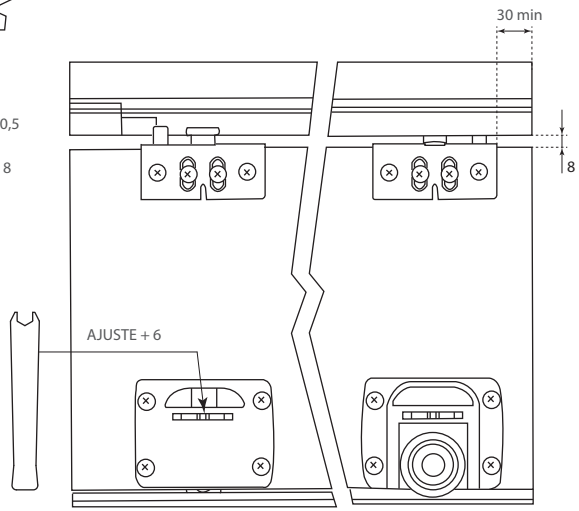

Perforación de la puerta

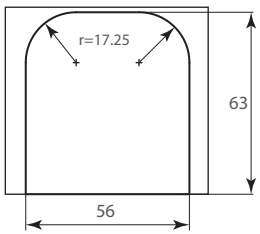

Diagrama de Producto:

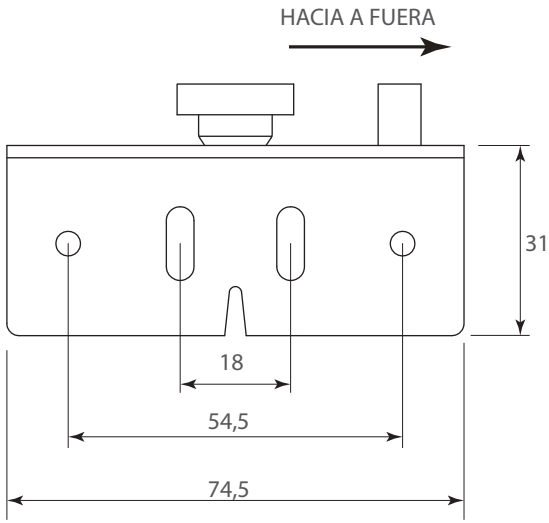

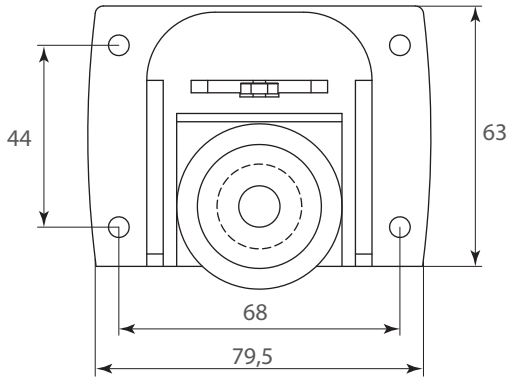

Dimensiones expresadas en: mm (Medidas de referencia para su instalación. Se puede generar cambios a la información publicada en este documento sin previo aviso) FT-1103-041_193_198 Rev. 2

HOJA TÉCNICA DE PRODUCTO

11.03

SISTEMAS CORREDIZOS

Sistema corredizo para closet kit 50



Código: Ver tabla (herraje complementario)

Material: Aluminio

Unidad de medida: pieza

Herraje complementario:

Riel superior

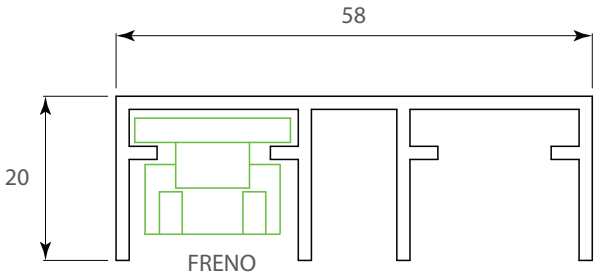

Riel inferior

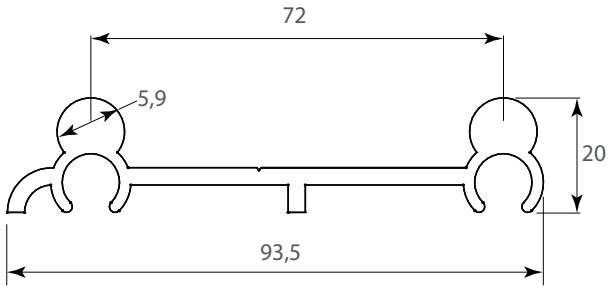

Diagrama de ensamble

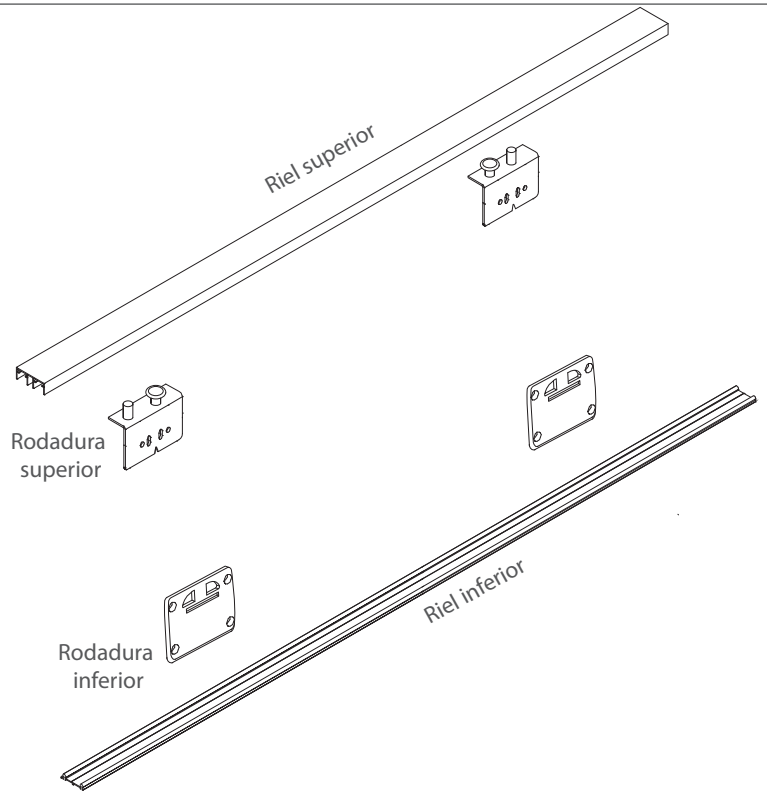

Herraje complementario

Código	Descripción
1103-194	Riel superior para sistema deslizante K50&K80 L=3m Aluminio anodizado natural mate
1103-195	Riel superior para sistema deslizante K50&K80 L=2m Aluminio anodizado natural mate
1103-197	Riel inferior para sistema deslizante K50&K80 L=3m Aluminio anodizado natural mate
1103-198	Riel inferior para sistema deslizante K50&K80 L=2m Aluminio anodizado natural mate

*Véase también FT-1103-038_193_194

Dimensiones expresadas en: mm (Medidas de referencia para su instalación. Se puede generar cambios a la información publicada en este documento sin previo aviso) FT-1103-041_193_198 Rev.2