HOJA TÉCNICA DE PRODUCTO

05.07

CONECTORES

Excéntrico Ø15



Codigo: Ver tabla (dimensiones generales)

Material: Acero

Acabado: Zinc

Uso y Aplicacion: Herraje de unión

Unidad de medida: ciento

Diagrama de instalación:

0507-215 Excéntrico d.15 para panel 16mm zinc PH2

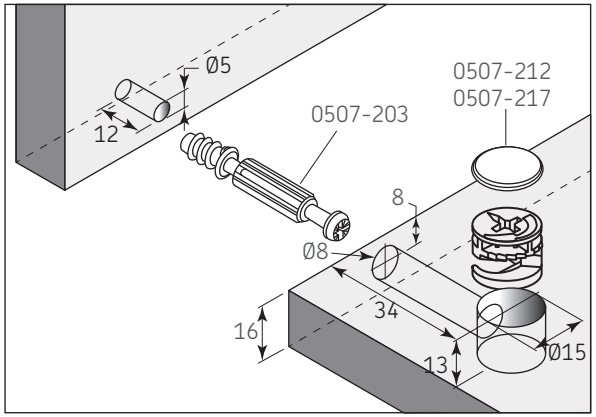

Herraje complementario

Código	Descripción
0507-104	Tirante 34+11 6mm zincado Euro directo
0507-105	Tirante 34+8 M6 zincado para inserto
0507-203	Tirante 34+11 T.Ø8mm acero zincado
0507-212	Cubierta café para excéntrico PH
0507-217	Cubierta blanca para excéntrico PH

0507-216 Excéntrico d.15 para panel 26mm zinc PH3/Hexagonal 4mm

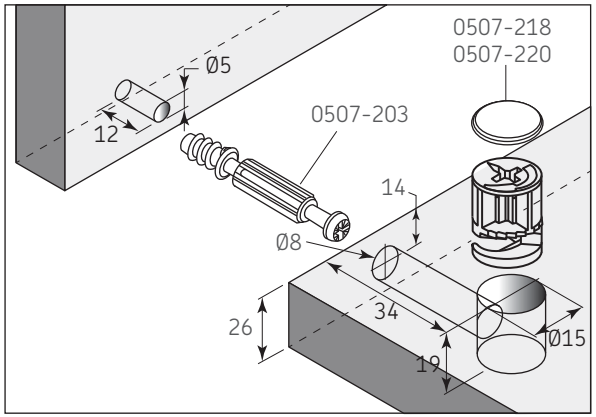

Herraje complementario

Código	Descripción
0507-104	Tirante 34+11 6mm zincado Euro directo
0507-105	Tirante 34+8 M6 zincado para inserto
0507-203	Tirante 34+11 T.Ø8mm acero zincado
0507-218	Cubierta blanca p/excéntrico Hex.4mm
0507-220	Cubierta café p/excéntrico Hex.4mm

Diagrama de Producto :

0507-169 0507-215 0507-216

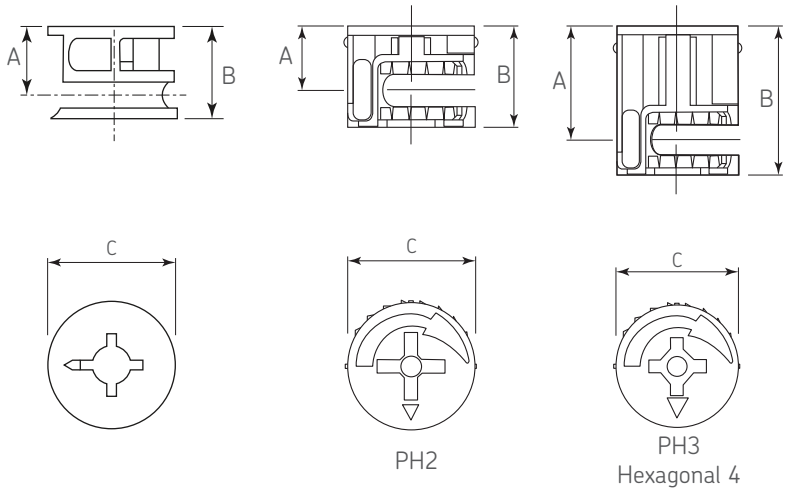

Dimensiones Generales

Código	Espesor de panel	A	B	C
0507-169	12	5,5	10	Ø15
0507-215	16	8	12,5	Ø15
0507-216	26	14	18,5	Ø15

Dimensiones expresadas en: mm (Medidas de referencia para su instalación. Se puede generar cambios a la información publicada en este documento sin previo aviso)

HOJA TÉCNICA DE PRODUCTO

05.07

CONECTORES

Tirante 34+11

Tirante 34+8



Codigo: Ver tabla (dimensiones generales)

Material: Ver tabla (dimensiones generales)

Acabado: Ver tabla (dimensiones generales)

Uso y Aplicacion: Herraje de unión

Unidad de medida: ciento

Diagrama de Producto :

0507-104 Tirante 34+11 6mm zincado Euro directo

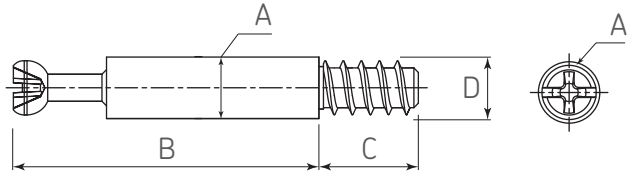

Dimensiones Generales

Código	Material	Acabado	A	B	C	D
0507-104	Acero	Zinc	Ø6,5	34	11	Ø6

0507-105 Tirante 34+8 M6 zincado para inserto

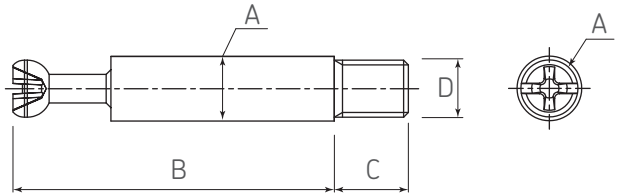

Dimensiones Generales

Código	Material	Acabado	A	B	C	D
0507-105	Acero	Zinc	Ø6,5	34	8	M6

0507-203 Tirante 34+11 T.Ø8mm acero zincado

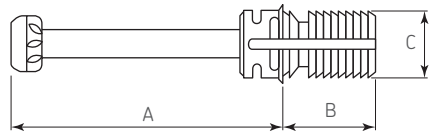

Dimensiones generales

Código	A	B	C
0507-203	31,5	11	Ø8

Diagrama de instalación:

Perforación

Tirante para inserto

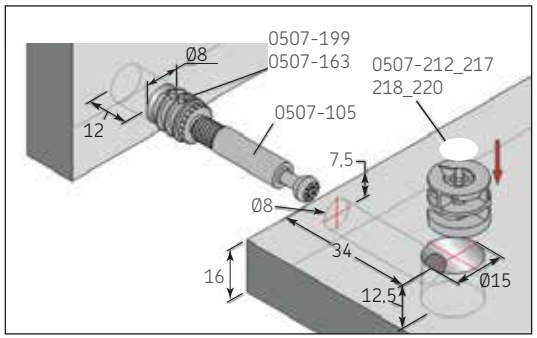

Taquete nylon

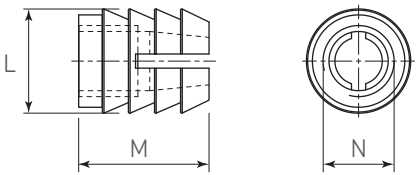

Dimensiones Generales

Código	Material	Acabado	L	M	N
0507-199	Nylon	Blanco	Ø8,8	11	M6
0507-163	Nylon	Blanco	Ø10	10	M6

0507-202 Inserto cuerda M6

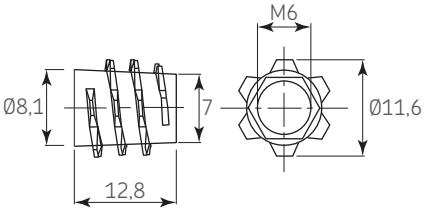

Apliacación 0507-203

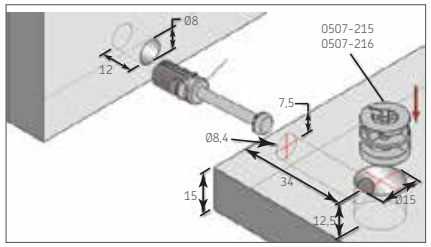

Dimensiones expresadas en: mm (Medidas de referencia para su instalación. Se puede generar cambios a la información publicada en este documento sin previo aviso)

HOJA TÉCNICA DE PRODUCTO

05.07

CONECTORES

Cubierta para excéntrico



Codigo: Ver tabla (dimensiones generales) **Material:** Plástico **Acabado:** Ver tabla (dimensiones generales) **Unidad de medida:** ciento

Diagrama de instalación:

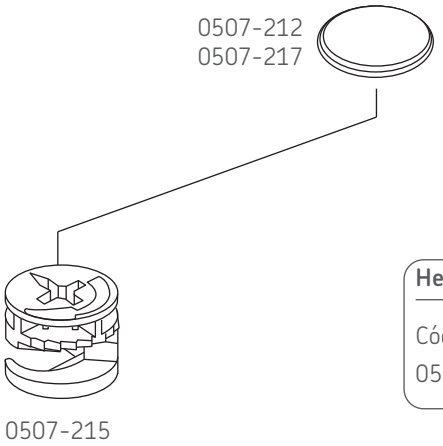

Herraje complementario 0507-212 / 0507-217

Código	Descripción
0507-215	Excéntrico d.15 p/panel 16mm zinc PH2

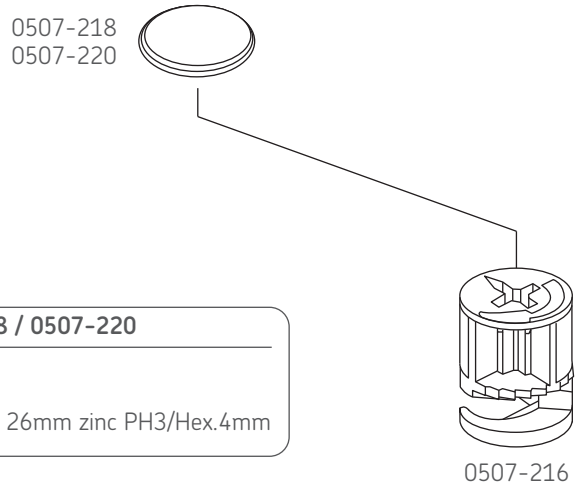

Herraje complementario 0507-218 / 0507-220

Código	Descripción
0507-216	Excéntrico d.15 p/panel 26mm zinc PH3/Hex.4mm

Diagrama de Producto :

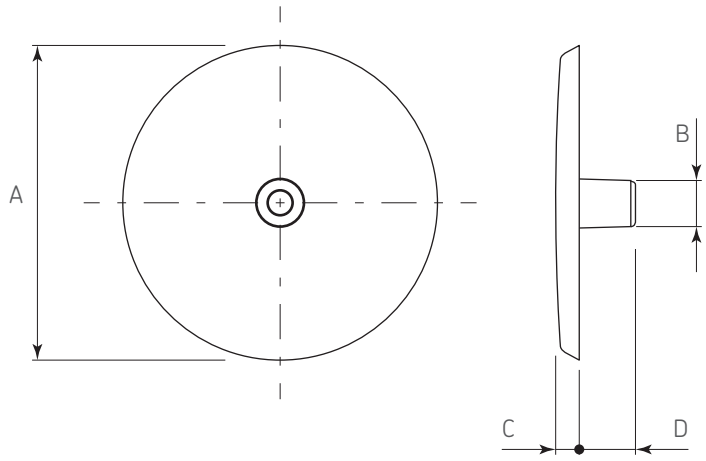

Dimensiones Generales

Código	Código	Aplicación	A	B	C	D
0507-212	Café	PH	Ø17,8	Ø3	1,3	3,5
0507-217	Blanca	PH	Ø17,8	Ø3	1,3	3,5
0507-218	Blanca	*HEX. 4	Ø17,8	Ø3	1,3	4,5
0507-220	Café	*HEX. 4	Ø17,8	Ø3	1,3	4,5

Dimensiones expresadas en: mm (Medidas de referencia para su instalación. Se puede generar cambios a la información publicada en este documento sin previo aviso)