HOJA TÉCNICA DE PRODUCTO

12.10

ORGANIZADORES

Cubertero para cajón 600mm Serie 76



Código: Ver tabla (dimensiones generales)

Material: Polipropileno

Color: Ver tabla (dimensiones generales)

Unidad de medida: Pieza

Ancho interno del cajón: mín490 - máx540

Fondo interno de cajón: mín456 - máx490

Diagrana de ensamble:

Consideraciones de espacio (ejemplo de aplicación)

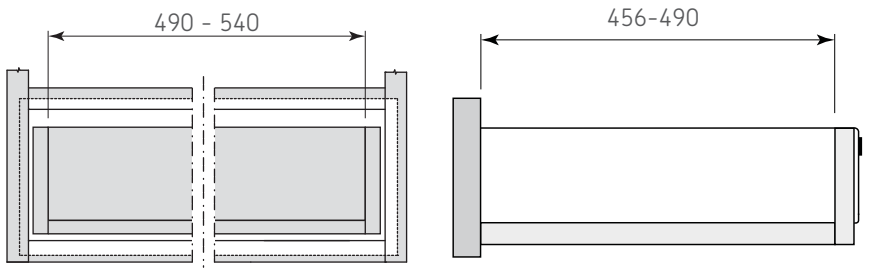

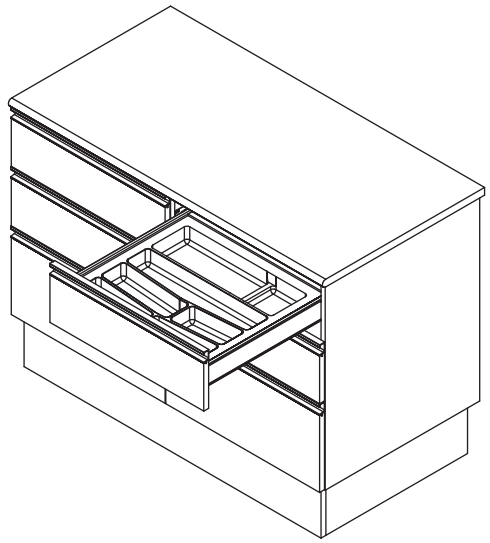

Diagrama de producto:

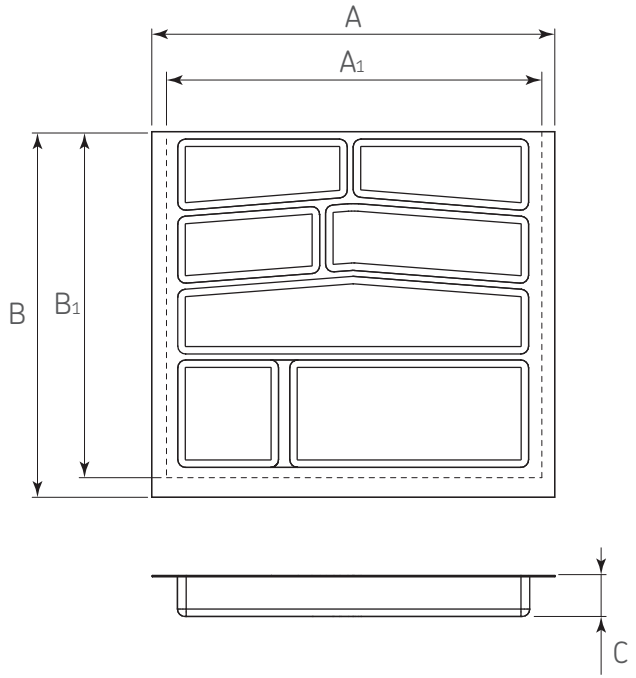

Dimensiones generales

Código	Color	A	A_1	B	B_1	C
1210-122	Blanco	540	490	490	456	50
1210-125	Grafito	540	490	490	456	50
1210-128	Lava	540	490	490	456	50

Dimensiones expresadas en: mm

(Medidas de referencia para su instalación. Se puede generar cambios a la información publicada en este documento sin previo aviso)