HOJA TÉCNICA DE PRODUCTO

12.10

ORGANIZADORES

Juego de 5 cajones apilables de bambú



Código: Ver tabla (dimensiones generales)

Material: Bambú

Color: Ver tabla (dimensiones generales)

Unidad de medida: Juego

Diagrama de ensamble:

Consideraciones de espacio (ejemplo de aplicación)

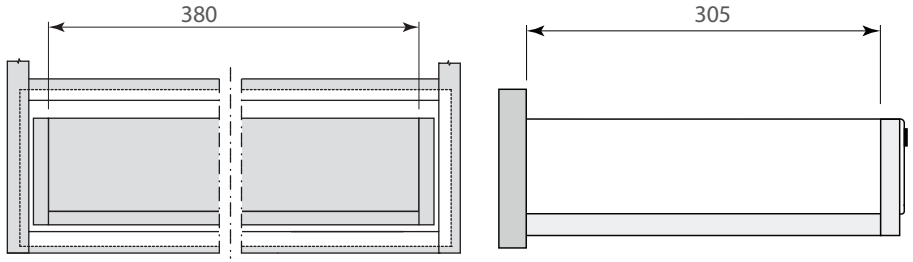

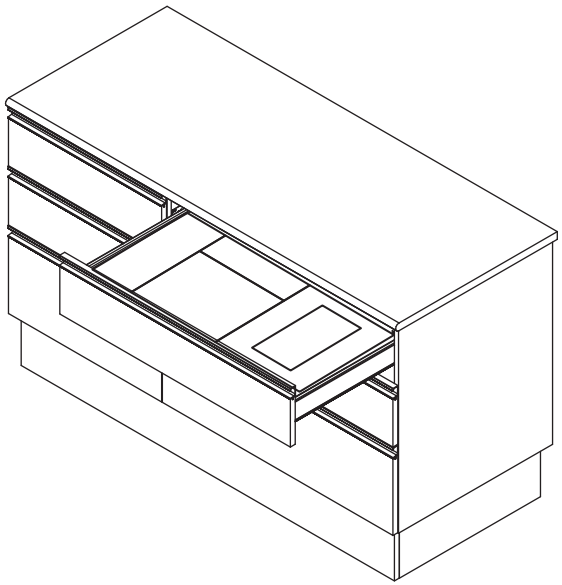

Diagrama de producto:

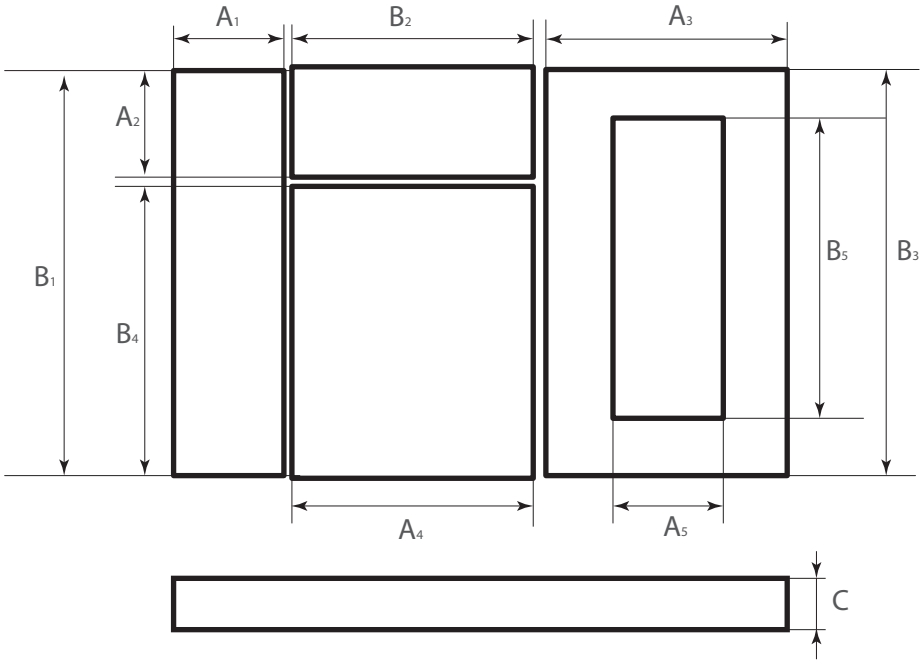

Dimensiones generales

Código	Color	A_1	A_2	A_3	A_4	A_5	B_1	B_2	B_3	B_4	B_5	C
1210-136	Natural	76.2	76.2	152	152	76.2	305	152	146	228	228	60
1210-137	Negro	76.2	76.2	152	152	76.2	305	152	146	228	228	60

Dimensiones expresadas en: mm

(Medidas de referencia para su instalación. Se puede generar cambios a la información publicada en este documento sin previo aviso)

FT-1210-136_137 Rev. 1