HOJA TÉCNICA DE PRODUCTO

02.04

TOPES

Tope transparente p/puerta diam 12mm espesor 1/16



Código: 0204-015 **Material:** Poliuretano **Adhesivo:** A base de solvente **Uso y aplicación:** Amortiguacion de vibracion e impacto **Unidad de medida:** 500 piezas

Toleracia: ± 0,5 mm **Dureza:** 60 - 70

Propiedades del poliuretano

Metodo de prueba	Dureza estándar
Resistencia a la tracción psi (g/cm2)	627 psi (44 082)
Alargamiento (%)	192 %
Resistencia a la ruptura pli (g/cm)	214 (38 216)
Dureza SHORE A	60 - 70
Rebote %	27 %
Resistencia a la abrasión g/1000 ciclos tabor H18, 1kg	0,016
Velocidad de combustion (pulgadas por minuto)	0,02 (no se desgasta con el calor)

Propiedades del adhesivo

Propiedades		
Prueba de corte estático:		300 horas
Alargamiento (%)		144 oz / in2 (633 g / cm2)
Capa de adhesivo		160 oz / in (1 785 g / cm)
Soporte:	Espesor	2 mils (50 micrones)
	Peso base	142 230 cm2/kg
	Resistencia a la tensión	28 000 psi (1 900 000 g/cm2)
Liner:	Espesor	6,2 mils (158 micrones)
	Peso base	92,0 lb (151 g/m2)
Temperatura:	Aplicación	18° C - 65,6° C
	Uso final	-18°C - 82,2°C
Elongación:		120 % MD
Vida útil:		24 meses basado en prueba de envejecimiento
Almacenamiento:		23° C y 55% humedad

Diagrama de producto

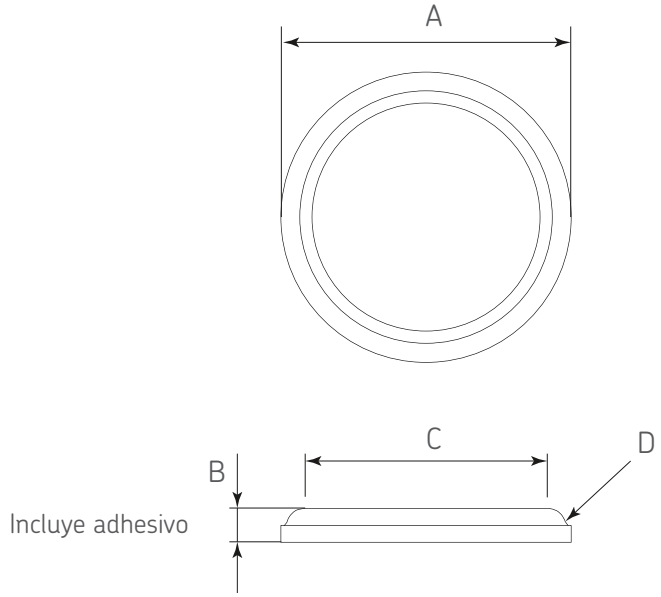

Dimensiones generales			
A	B	C	D
Ø12,7	1,5 (1/16")	Ø10	r=0,02

Dimensiones expresadas en: mm (Medidas de referencia para su instalación. Se puede generar cambios a la información publicada en este documento sin previo aviso)