HOJA TÉCNICA DE PRODUCTO

09.03

LED'S

Cubierta para perfil



Código: Ver tabla (dimensiones generales)

Material: Plástico

Acabado: Ver tabla (dimensiones generales)

Unidad de medida: pieza

Diagrama de instalación:

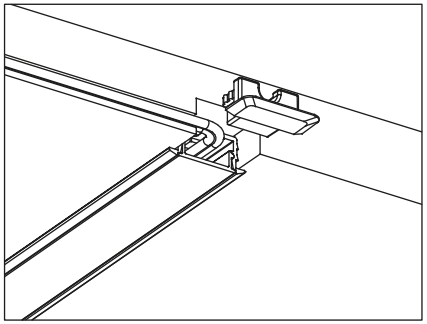

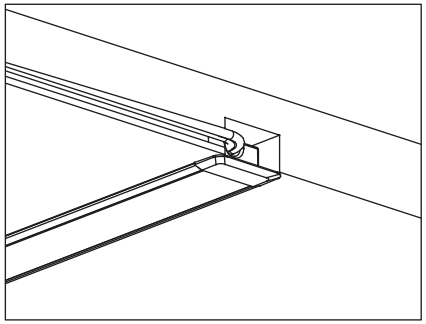

Diagrama de Producto:

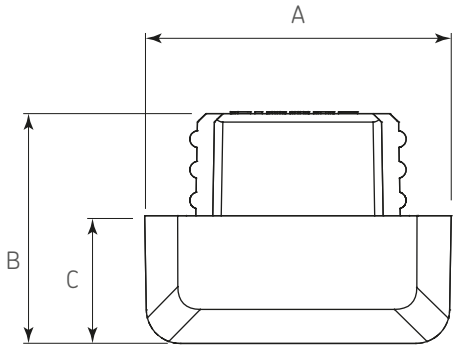

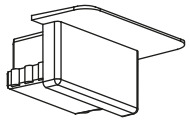

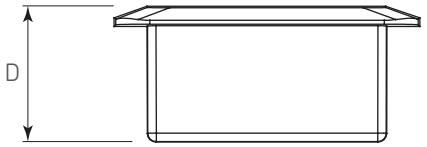

Herraje complementario (venta por separado):

Código	Descripción
0903-060	Perfil de aluminio embutido (18mm) 15x8mm L=2500mm Negro con difusor
0903-068	Perfil de aluminio embutido (18mm) 15x8mm L=2500mm Aluminio con difusor

Dimensiones generales

Código	Acabado	A	B	C	D
0903-061	Negro	18	13,5	7,5	8
0903-069	Gris	18	13,5	7,5	8

Dimensiones expresadas en: mm (Medidas de referencia para su instalación. Se puede generar cambios a la información publicada en este documento sin previo aviso)