HOJA TÉCNICA DE PRODUCTO

06.01

BIDIMENSIONALES

Bisagra "Tiomos Click" 120° cuello 3 niquel para Kinvaro

GRASS TIOMOS Sistema de bisagras

Código: 0601-446 **Acabado:** Niquelado **Material:** Acero **(TA) desde:** 3 a 7

Profundiad de la cazoleta: 12,6 **Angúlo de apertura:** 120° con (TA) max. 4 y (t) max. 18

Espesor de la puerta: 16 a 24 **Herraje adicional:** 0601-442, 0601-444, 0601-445

Diagrama de instalación:

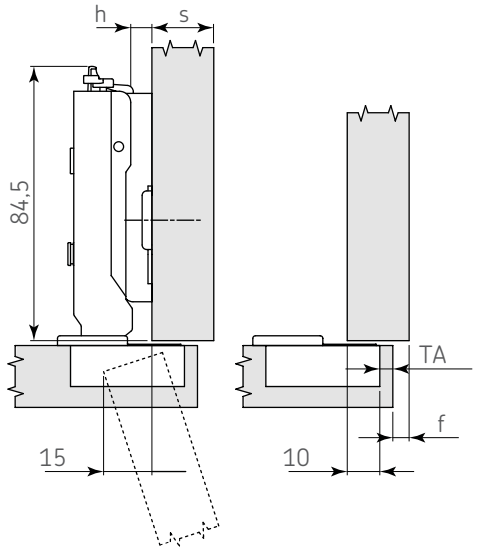

Diagrama de Producto:

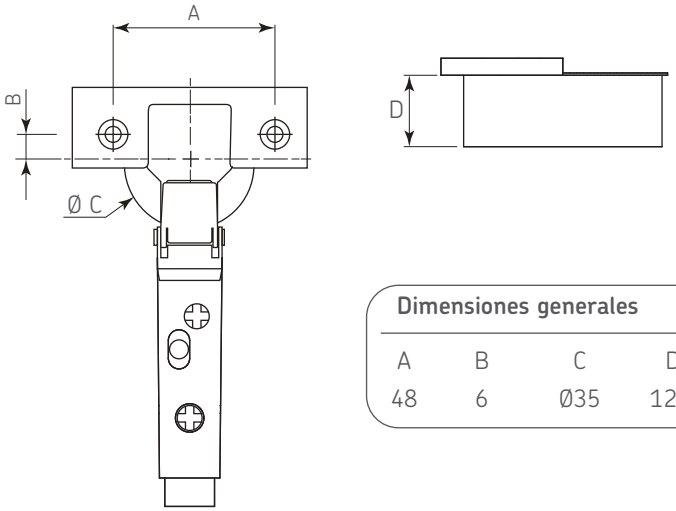

Dimensiones generales

A	B	C	D
48	6	Ø35	12,6

Perforación del gabinete (base)

Perforación de la puerta (bisagra)

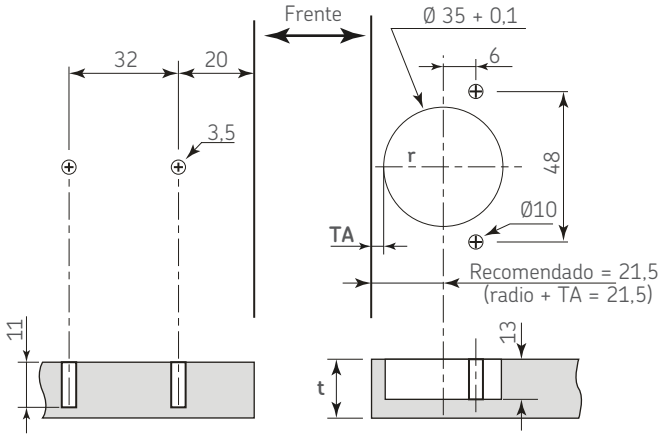

	t=	16	17	18	19	20	21	22	24
TA=3	f=	0,6	0,6	0,7	0,9	1,1	1,4	3,0	6,4
TA=4	f=	0,6	0,6	0,7	0,9	1,1	1,3	2,0	5,4
TA=5	f=	0,6	0,6	0,7	0,9	1,1	1,3	1,5	4,4
TA=6	f=	0,6	0,6	0,7	0,9	1,1	1,3	1,5	3,4
TA=7	f=	0,6	0,6	0,7	0,9	1,1	1,3	1,5	2,4

t Espesor de la puerta
s Espesor del lateral
f Fuga mínima
TA Distancia de perforación
h Altura de la base

Dimensiones expresadas en: mm (Medidas de referencia para su instalación. Se puede generar cambios a la información publicada en este documento sin previo aviso)

www.cerrajes.com
www.tiendascerrajes.com
Cerrajes