HOJA TÉCNICA DE PRODUCTO

08.05

TOPES DE PISO

Tope botón para puerta



Código: Ver tabla (dimensiones generales)

Material: Ver tabla (dimensiones generales)

Acabado: Ver tabla (dimensiones generales)

Tornillo: Ø 4 x 25 (incluídos)

Unidad de medida: pieza

Diagrama de ensamble:

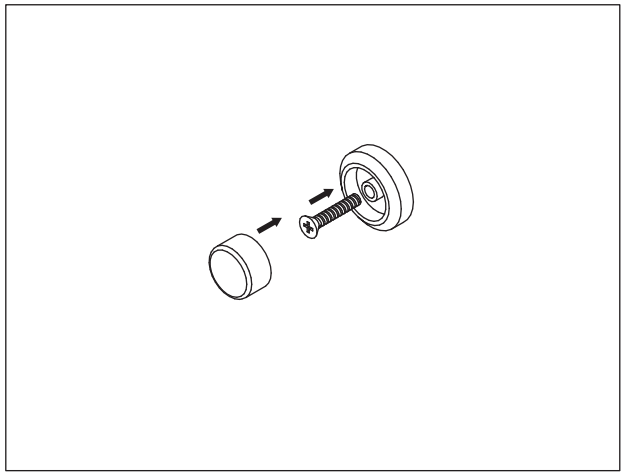

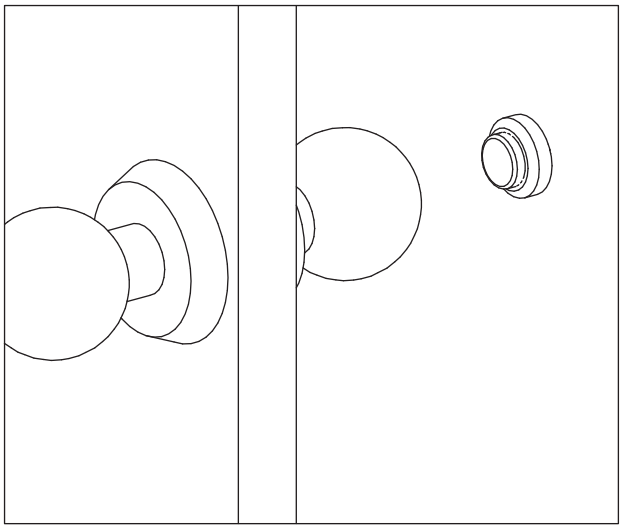

Diagrama de Producto:

0805-012

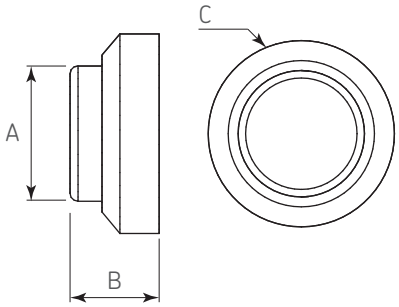

0805-013

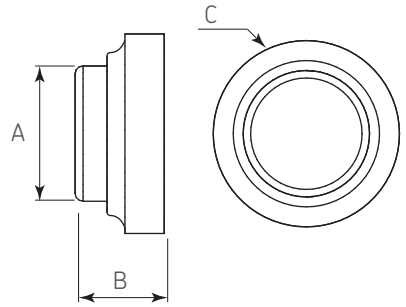

0805-014

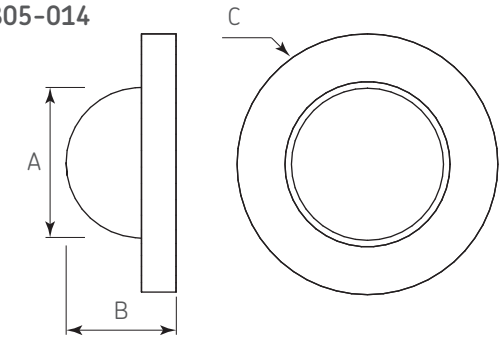

Dimensiones generales

Código	Material	Acabado	A	B	C
0805-012	Latón	Cromado	Ø18,5	12	Ø28
0805-013	Latón	Dorado	Ø18,5	14,5	Ø28
0805-014	Acero	Níquel	Ø35	28	Ø60

Dimensiones expresadas en: mm (Medidas de referencia para su instalación. Se puede generar cambios a la información publicada en este documento sin previo aviso)