HOJA TÉCNICA DE PRODUCTO

11.04

CREMALLERAS Y ACCESORIOS

Cremallera L=3000 / Clip panel de 6-8mm v128



Código: Ver tabla (dimensiones generales) **Material:** Aluminio **Espesor de panel:** 18 min. ó 6 - 8 usando el clip 1104-025 **Unidad de medida:** Pieza

Diagrama de ensamble

Fijacíon al muro

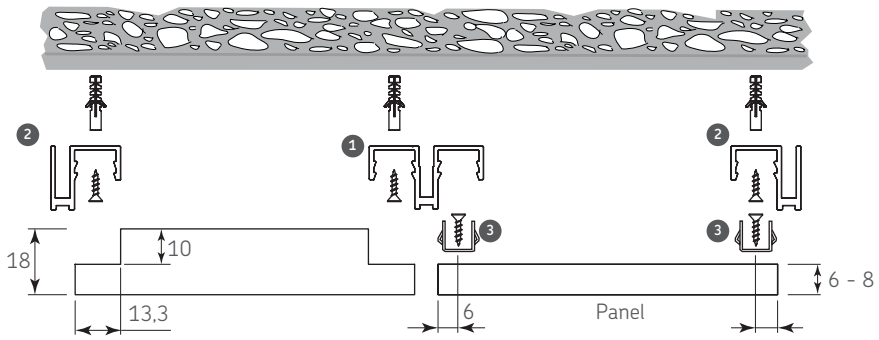

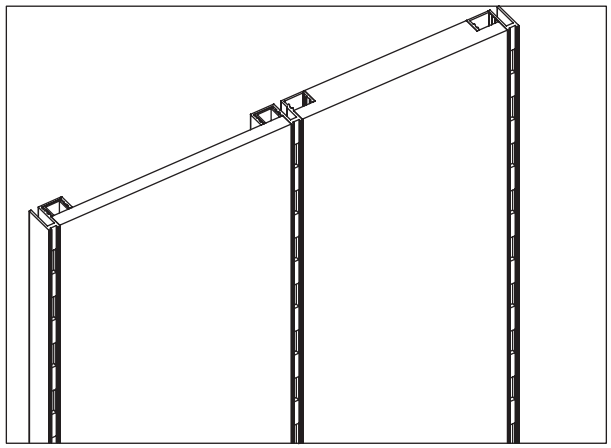

Diagrama de producto

1 Cremallera interm.

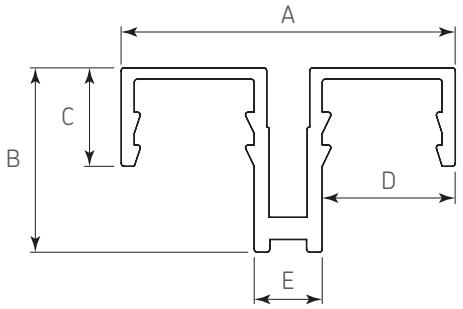

Dimensiones generales

Código	A	B	C	D	E
1104-023	33,5	18	10	13,3	7

2 Cremallera term.

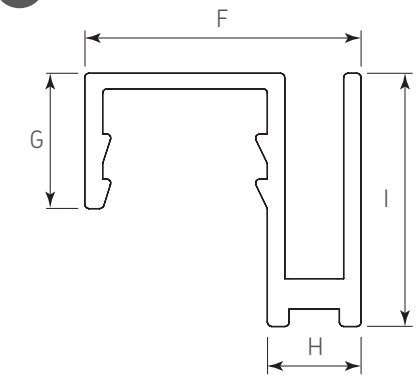

Dimensiones generales

Código	F	G	H	I
1104-024	20,2	10	7	18,5

3 Clip panel de 6-8mm v128

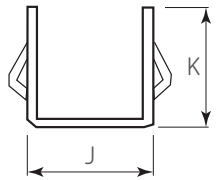

Dimensiones generales

Código	J	K
1104-025	10,6	8,8

Dimensiones expresadas en: mm (Medidas de referencia para su instalación. Se puede generar cambios a la información publicada en este documento sin previo aviso)

FT-1104-023_025 Rev. 1

HOJA TÉCNICA DE PRODUCTO
11.04

CREMALLERAS Y ACCESORIOS
Cremallera Universal



Herraje adicional

Código	Descripción	
1104-026	Tubo soporte univ. d.20mm 010371 3mts	
1104-027	Mensula derecha p/soporte univ. a230a02110dx	
1104-028	Mensula izquierdo p/soporte univ. a230a02110sx	
1104-029	Gancho p/ropa 250x45x3 w 034	
1104-030	Gancho p/ropa 180x10 w 035	
1104-031	Gancho p/ropa 175x30x5.5 w 059	
1104-032	Portaganchos l.600mm w 070	
1104-033	Mensula derecha L300mm	
1104-034	Mensula izquierda L300mm	
1104-035	Mensula derecha L420mm	

Código	Descripción	
1104-036	Mensula izquierda L420mm	
1104-037	Mensula derecha l.160mm w 044 dx	
1104-038	Mensula izquierdo l.160mm w 045 s	
1104-039	Mensula derecha l.240 mm w 046 dx	
1104-040	Mensula izquierdo l.240 mm w 047 s	
1104-041	Mensula oculta diam 15 w 054	
1104-042	Mensula oculta diam 12 w 053	
1104-043	Mensula oculta dx d10 w 048 dx	
1104-044	Mensula oculta iz d10 w 049 sx	
1104-045	Mensula cristal l.600mm w 073	
1104-046	Mensula multiusos der w 042 dx	
1104-047	Mensula multiusos izq w 043 sx	

Dimensiones expresadas en: mm (Medidas de referencia para su instalación. Se puede generar cambios a la información publicada en este documento sin previo aviso)