HOJA TÉCNICA DE PRODUCTO

09.03

LED'S

Perfil de aluminio sobrepuesto para ángulos, 15x15mm L=2500mm con difusor



Código: Ver tabla (dimensiones generales) **Material:** Aluminio **Acabado:** Ver tabla (dimensiones generales) **Largo total:** 2 500 **Unidad de medida:** pieza

Diagrama de instalación:

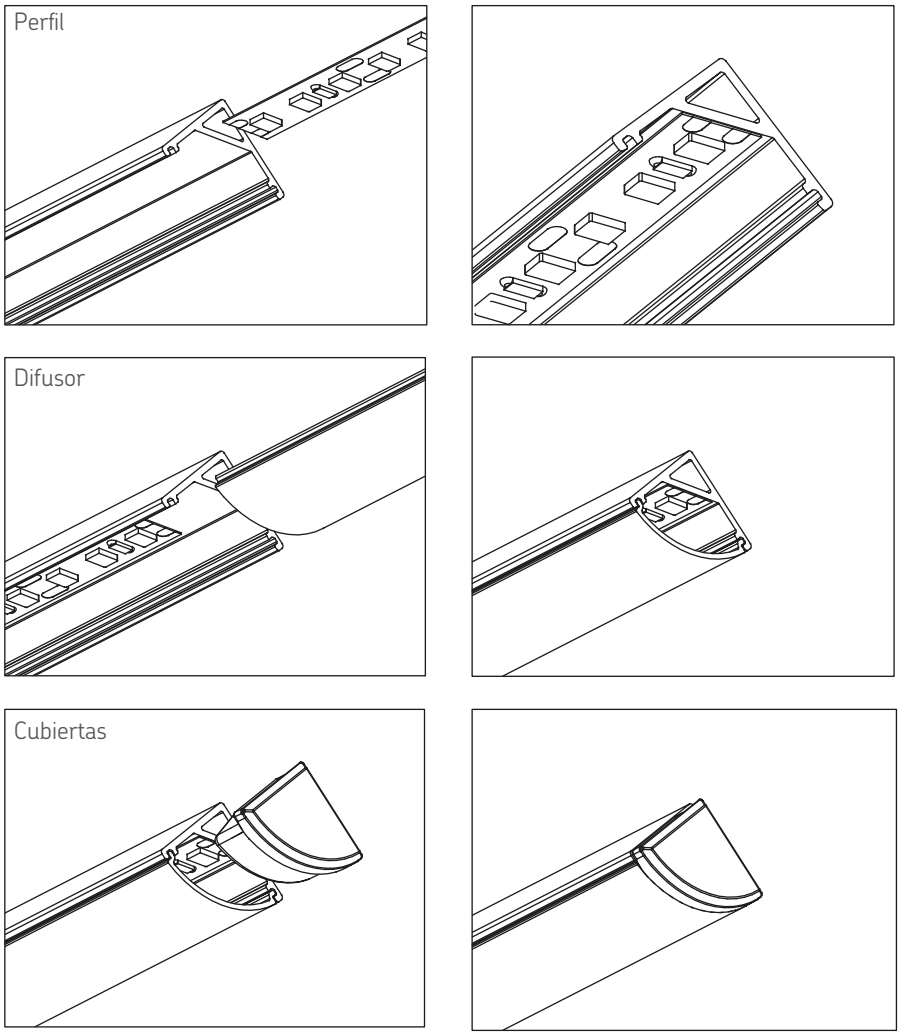

Diagrama de Producto:

Perfil

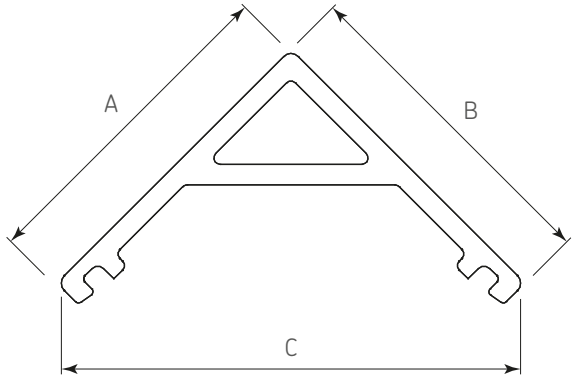

Difusor

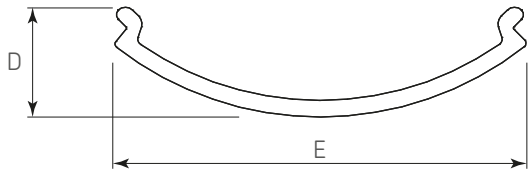

Dimensiones generales

Código	Acabado	A	B	C	D	E
0903-063	Negro	15	15	22,2	20	5,3
0903-070	Aluminio	15	15	22,2	20	5,3

Dimensiones expresadas en: mm (Medidas de referencia para su instalación. Se puede generar cambios a la información publicada en este documento sin previo aviso)

HOJA TÉCNICA DE PRODUCTO

09.03

LED'S

Perfil de aluminio sobrepuesto para ángulos, 15x15mm L=2500mm con difusor



Aplicación con herraje complementario (no incluido)

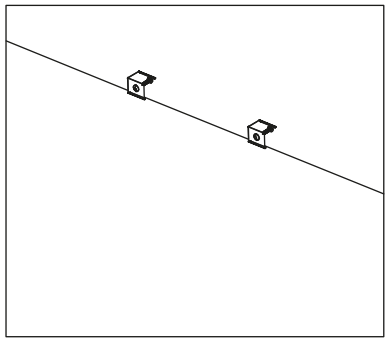

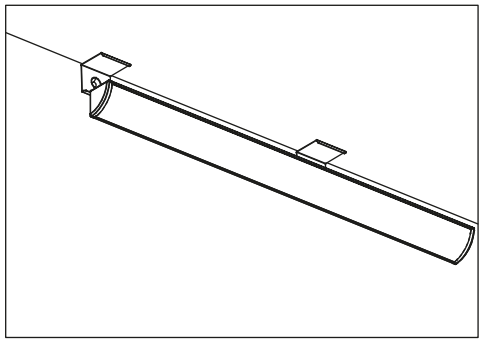

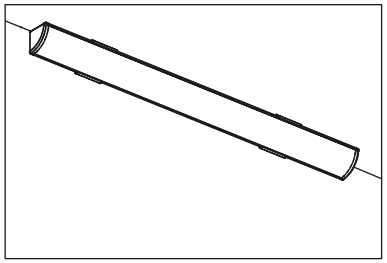

Herrajes complementario (Ventara por separado):

Código	Descripción
0903-030	Tira flexible para iluminación fija de interiores LED, 5 metros, DC12/24V, 9W/m, 120 LED/metro IP20
0903-049	Tira flexible luz fria p/iluminación fija interiores LED, 5 metros, 6500k, DC12/24V, 9W/m, 120 led/m
0903-062	Clip de instalación para perfiles 0903-058, 0903-066, 0903-060 y 0903-068
0903-065	Clip de instalación para perfil 0903-063
0903-064	Cubierta negra para perfil 0903-063
0903-071	Cubierta gris para perfil 0903-070

Dimensiones expresadas en: mm (Medidas de referencia para su instalación. Se puede generar cambios a la información publicada en este documento sin previo aviso)