HOJA TÉCNICA DE PRODUCTO

11.03

# SISTEMAS CORREDIZOS

## Perfil intermedio central para panel 12mm l 6100mm



**Código:** 1103-205 **Material:** Aluminio 6063 **Temple:** T5 **Unidad de medida:** pieza

**Diagrama de instalación:**

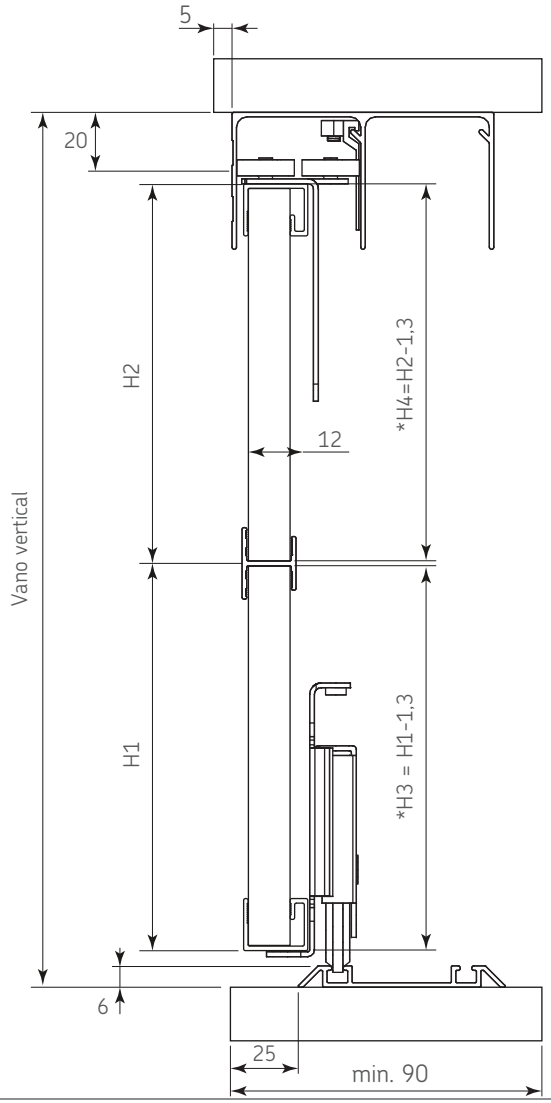


**Diagrama de Producto:**

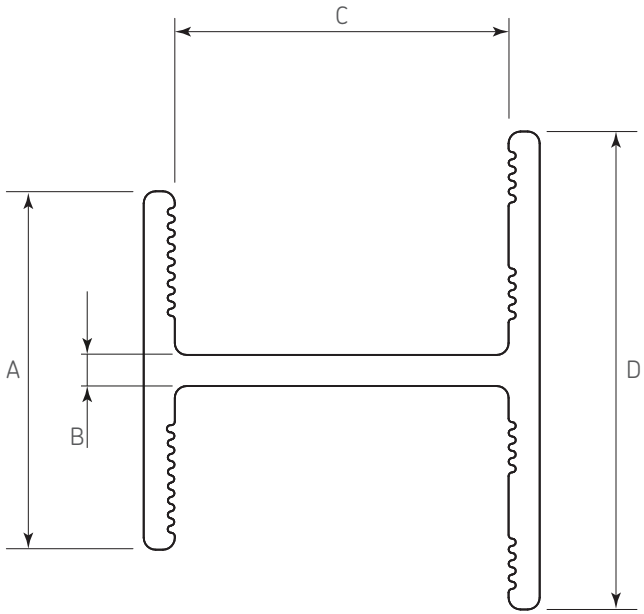


| Dimensiones generales | | | |
|---|---|---|---|
| A | B | C | D |
| 15 | 1,3 | 12,1 | 20 |

* Altura del panel



Dimensiones expresadas en: mm (Medidas de referencia para su instalación. Se puede generar cambios a la información publicada en este documento sin previo aviso)

HOJA TÉCNICA DE PRODUCTO

11.03

# SISTEMAS CORREDIZOS

## Perfil intermedio central para panel 12mm l 6100mm



**Ancho del perfil:**

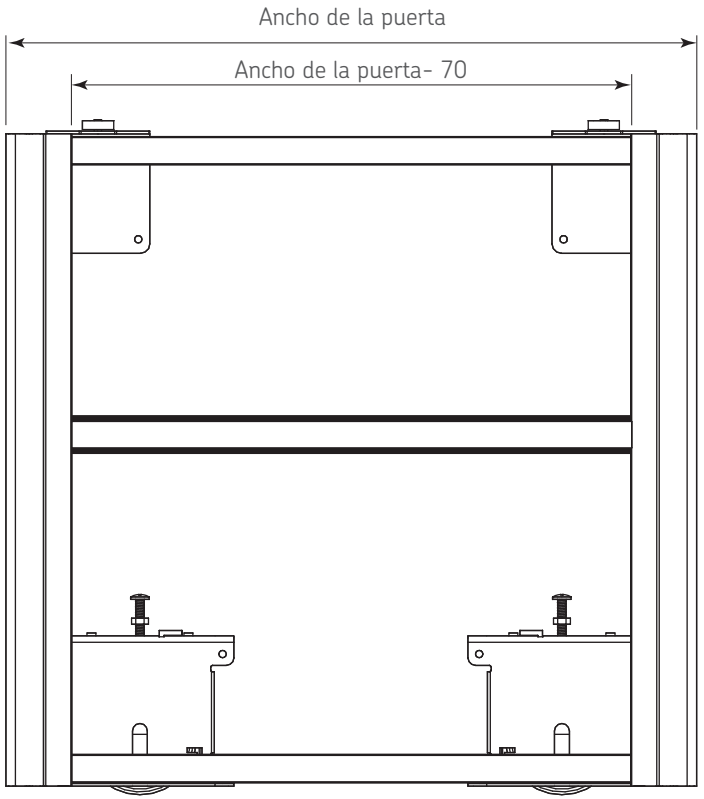


**Herraje complementario:**

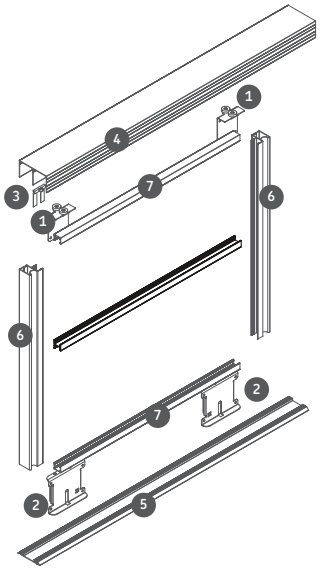


Herraje complementario

| Ref. | Código | Descripción |
|---|---|---|
| 1 | 1103-059 | Rodadura superior para guia aluminio |
| 2 | 1103-060 | Rodadura inferior para guia aluminio |
| 3 | 1103-199 | Freno superior metalico 1260 |
| 4 | 1103-203 | Carril superior l 6100mm sistema exmenal |
| 5 | 1103-204 | Carril inferior l 6100mm sistema exmenal |
| 6 | 1103-206 | Perfil jaladera latl p/panel 12mm l 4800mm |
| 7 | 1103-207 | Rema sup/inf anodizado p/pan 12mm l 6100mm |



Dimensiones expresadas en: mm (Medidas de referencia para su instalación. Se puede generar cambios a la información publicada en este documento sin previo aviso)